GLAS ITALIA

DOORS AND PARTITIONS SYSTEM

Sistema scorrevole | Binari a parete | Istruzioni di montaggio
Sliding system | Wall rails | Assembling instructions

GLAS sistema scorrevole / GLAS sliding system

Binario a parete / Wall rail

Informazioni pre-montaggio binari parete / Wall rails pre-installation informations pag. 1.1.101
Montaggio binari a parete / Wall rails installation pag. 1.1.200

GLAS
ITALIA

Sistema scorrevole | Binari a parete | Informazioni pre - montaggio
Sliding system | Wall rails | Pre - installation information

Montaggio binari a parete - Informazioni pre-montaggio /
Wall rails installation - Pre-installation information

Binario a parete 1 via / 1 way wall rails	pag.	1.1.103
Binario a parete 2 vie / 2 ways wall rails	pag.	1.1.105
Informazioni generali / General information	pag.	1.1.107

ALADIN

Binario a parete 1 via / 1 way wall rail

Varianti di montaggio / Installation options

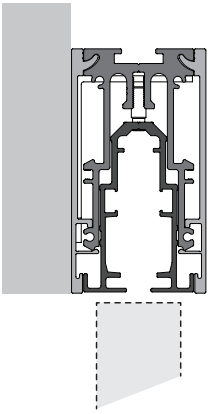

codici composizioni / compositions codes

PAR11100 / PAR11200 / PAR11110 / PAR11201

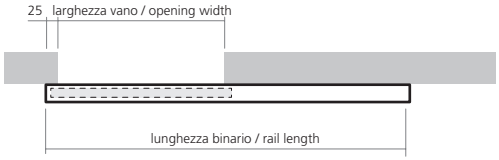

codici composizioni / compositions codes

PAB11100 / PAB11200 / PAB11110 / PAB11201

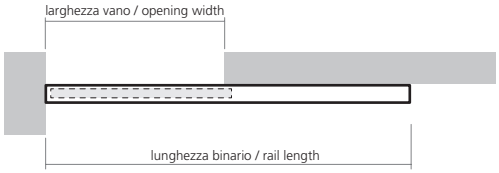

codici composizioni / compositions codes

PAR21000

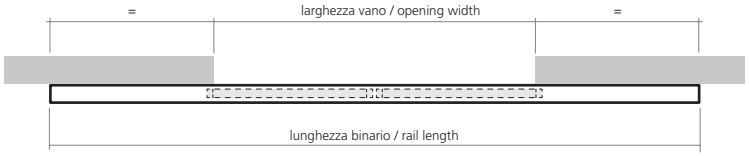

SHERAZADE

Binario a parete 1 via / 1 way wall rail

Varianti di montaggio / Installation options

SHERAZADE

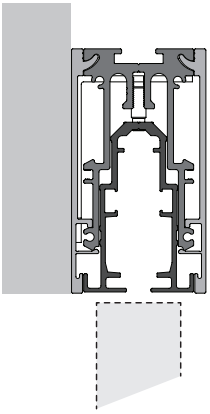

codici composizioni / compositions codes

PAR11100 / PAR11200 / PAR11110 / PAR11201

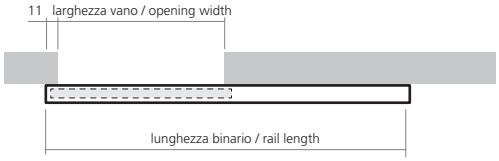

codici composizioni / compositions codes

PAB11100 / PAB11200 / PAB11110 / PAB11201

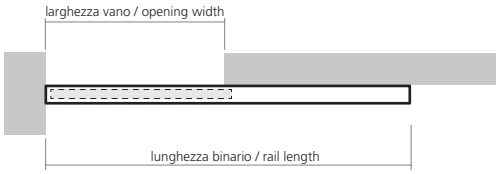

codici composizioni / compositions codes

PAR21000

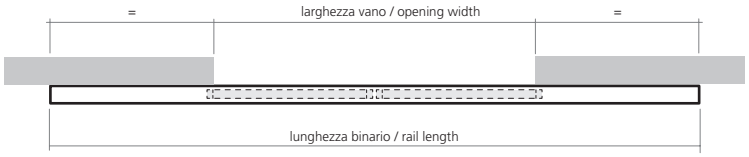

ALADIN

Binario a parete 2 vie / 2 ways wall rail

Varianti di montaggio / Installation options

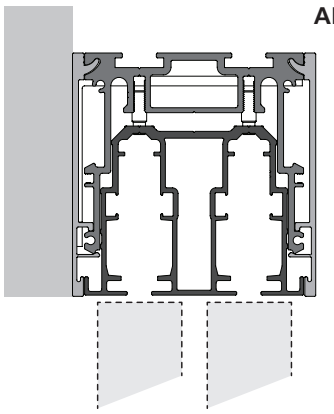

codici composizioni / compositions codes

PAR22200 / PAR22211 / PAR22201 / PAR22110

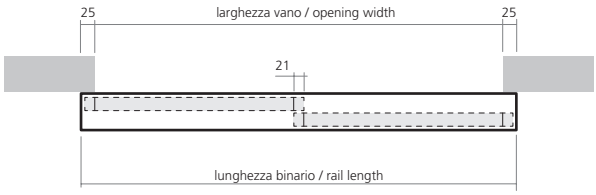

codici composizioni / compositions codes

XAR22200 / XAR22100 / XAR22201 / XAR22110

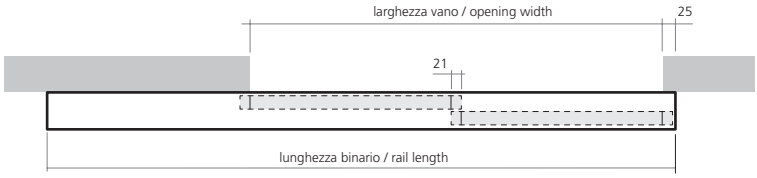

codici composizioni / compositions codes

PAR32000 / PAR42000

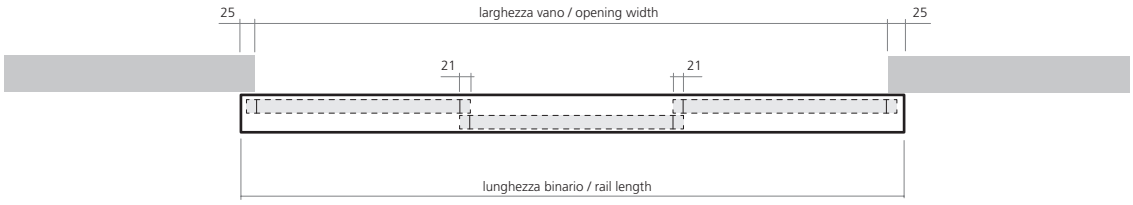

codici composizioni / compositions codes

XAR32000 / XAR42000

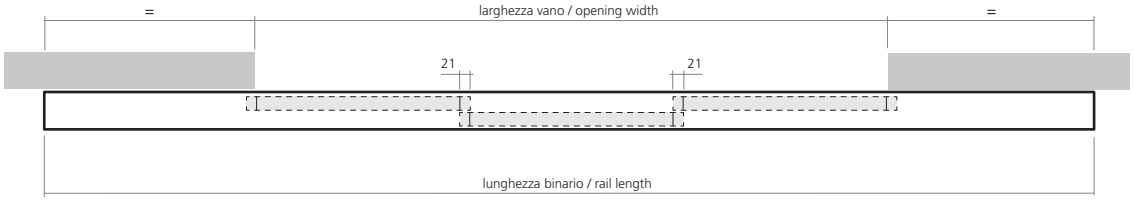

SHERAZADE

Binario a parete 2 vie / 2 ways wall rail

Varianti di montaggio / Installation options

SHERAZADE

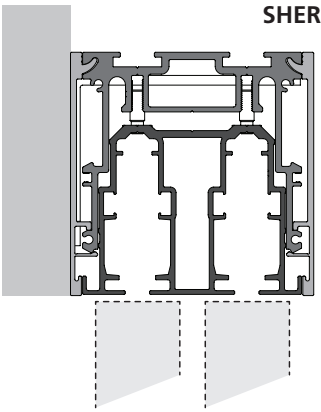

codici composizioni / compositions codes

PAR22200 / PAR22211 / PAR22201 / PAR22110

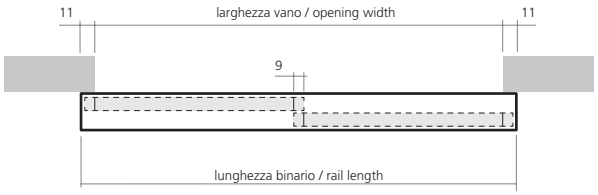

codici composizioni / compositions codes

XAR22200 / XAR22100 / XAR22201 / XAR22110

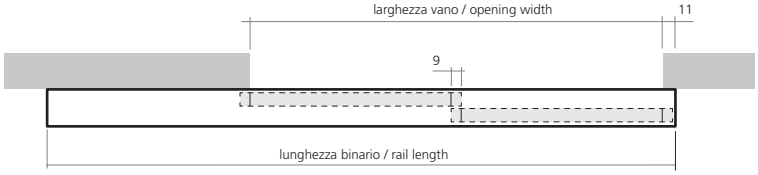

codici composizioni / compositions codes

PAR32000 / PAR42000

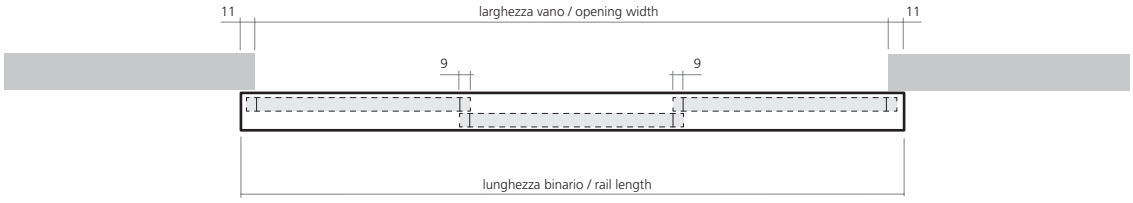

codici composizioni / compositions codes

XAR32000 / XAR42000

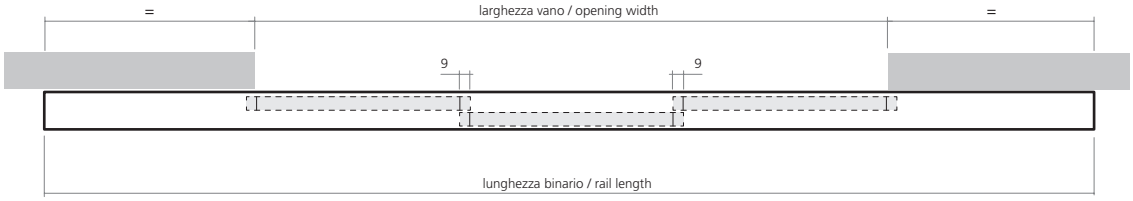

Informazioni pre-montaggio versione A / Version A pre-installation information

1. Posizione della trave rispetto al vano. Per codici: / Place the beam with respect to the opening. For codes:
PAR11100 / PAR11200 / PAR11110 / PAR11201 / XAR22200 / XAR22100 / XAR22201 / XAR22110

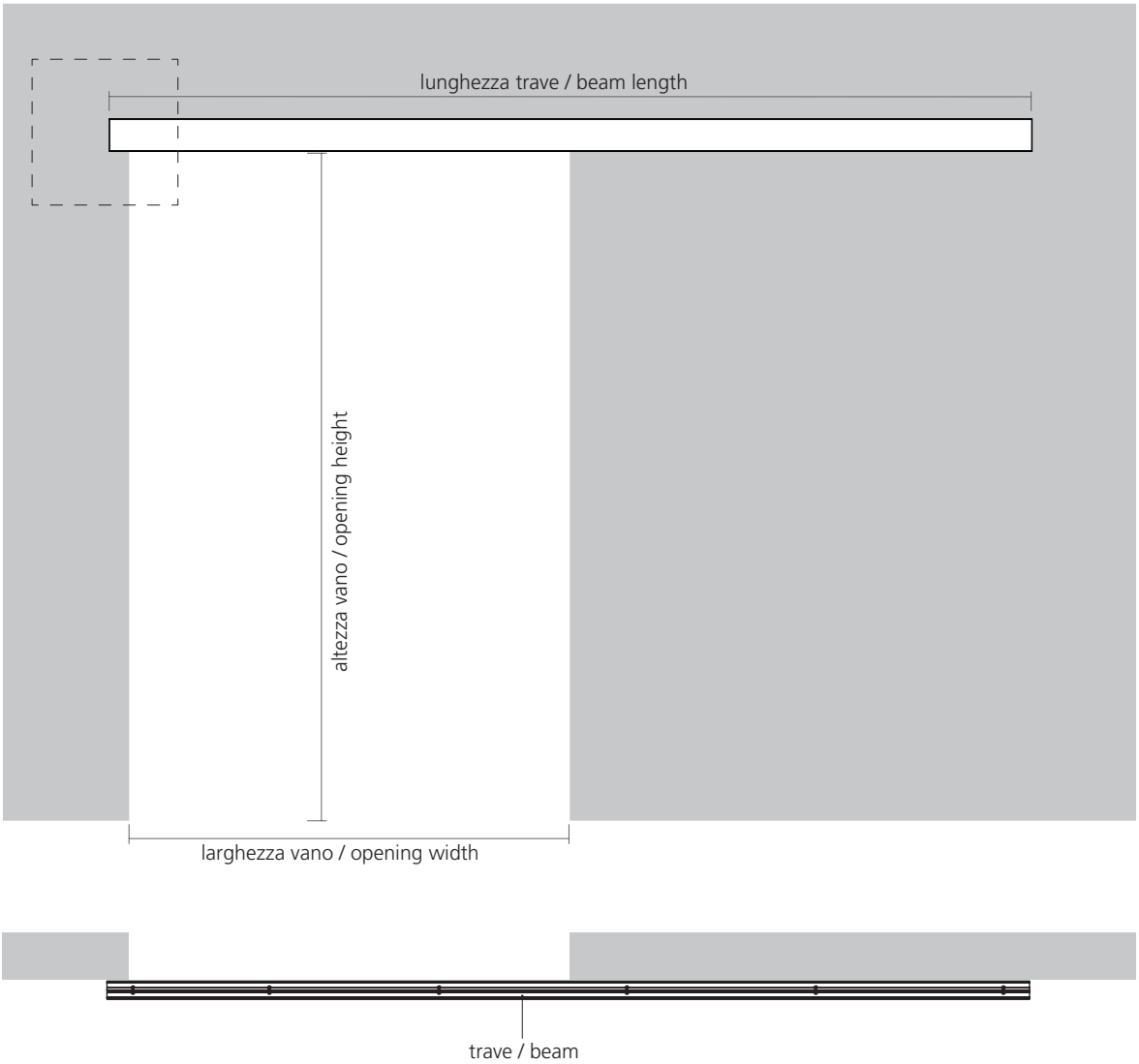

ALADIN

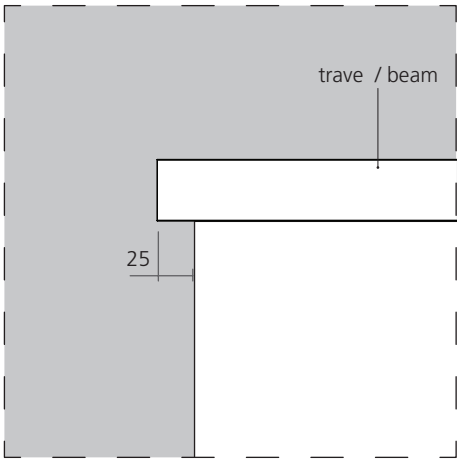

SHERAZADE

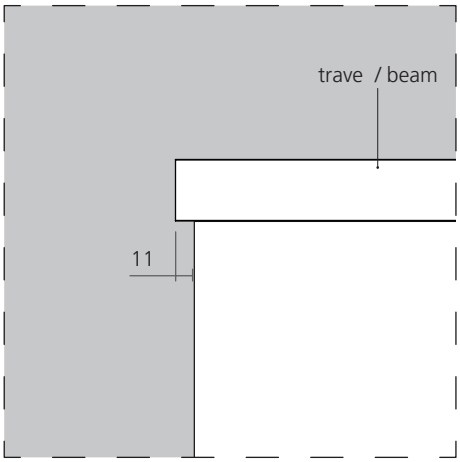

Informazioni pre-montaggio versione B / Version B pre-installation information

2. Posizione della trave rispetto al vano. Per codici: / Place the beam with respect to the opening. For codes:
PAR21000 / PAR22200 / PAR22211 / PAR22201 / PAR22110 / PAR32000 / PAR42000

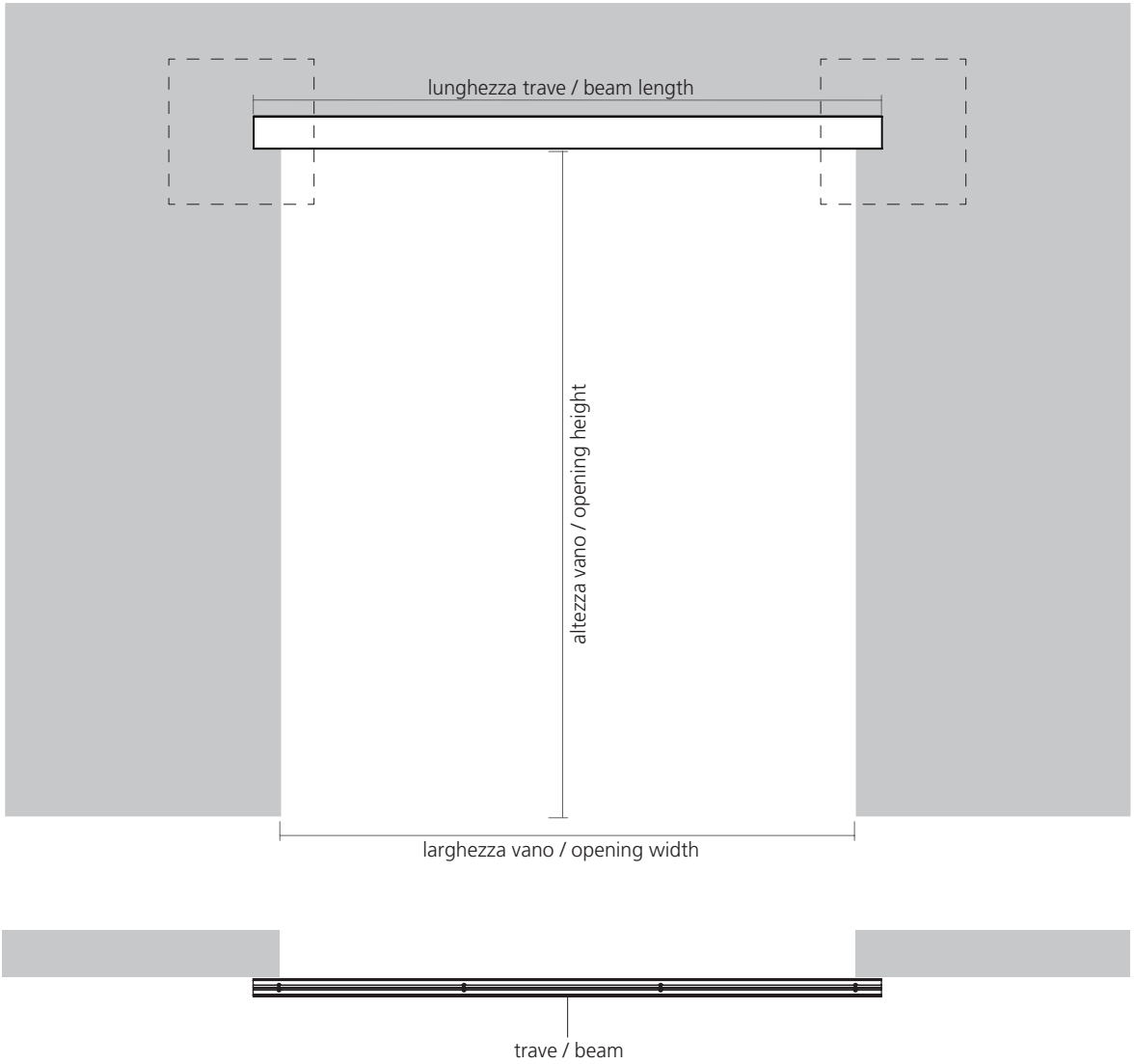

ALADIN

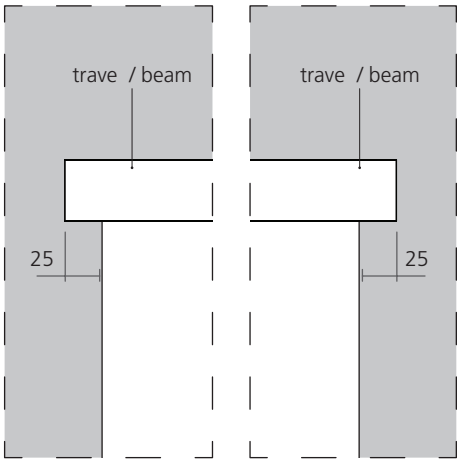

SHERAZADE

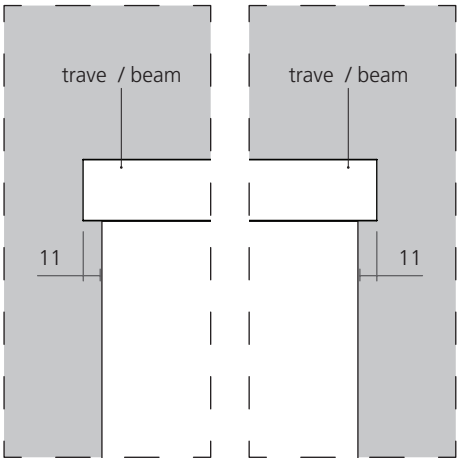

Informazioni pre-montaggio versione C / Version C pre-installation information

3. Posizione della trave rispetto al vano. Per codici: / Place the beam with respect to the opening. For codes: XAR32000 / XAR42000

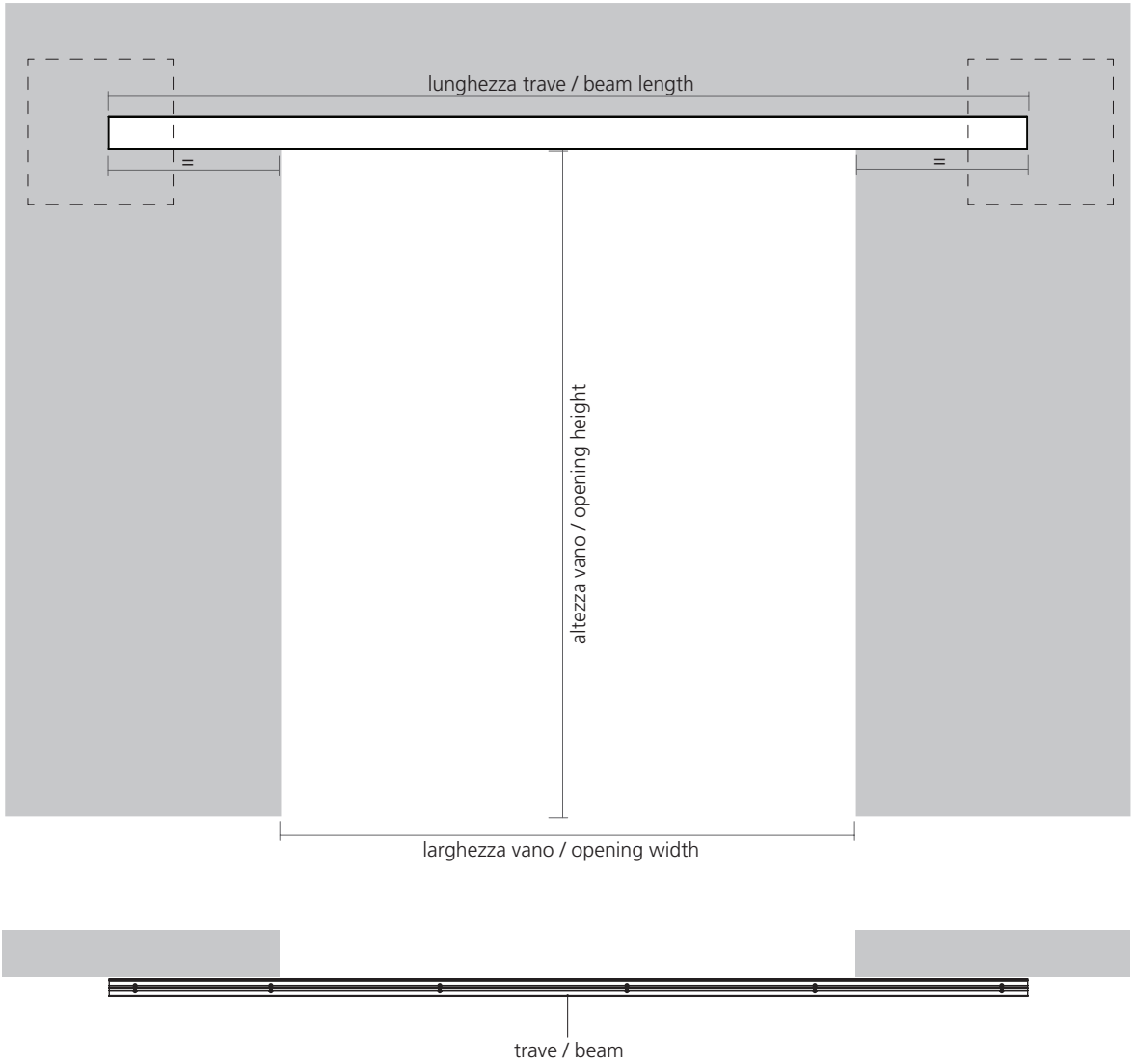

ALADIN / SHERAZADE

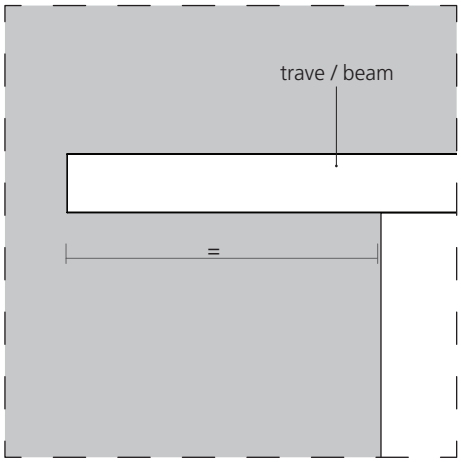

ALADIN / SHERAZADE

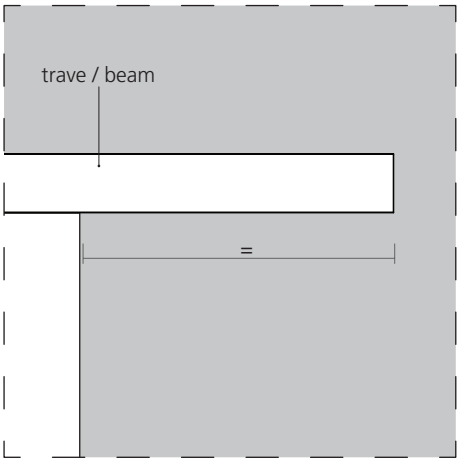

Informazioni pre-montaggio versione D / Version D pre-installation information

3. Posizione della trave rispetto al vano. Per codici: / Place the beam with respect to the opening. For codes: PAB11000 / PAB11200 / PAB11110 / PAB11201

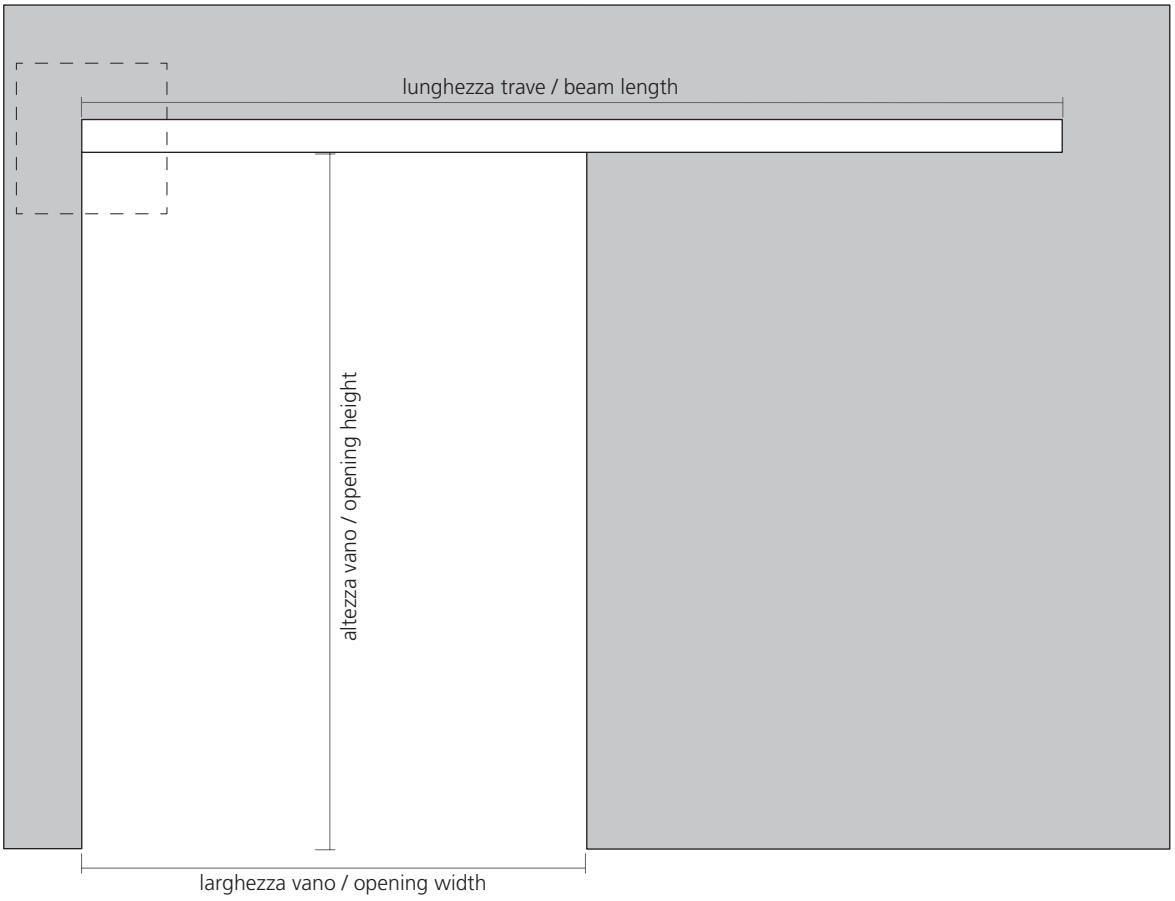

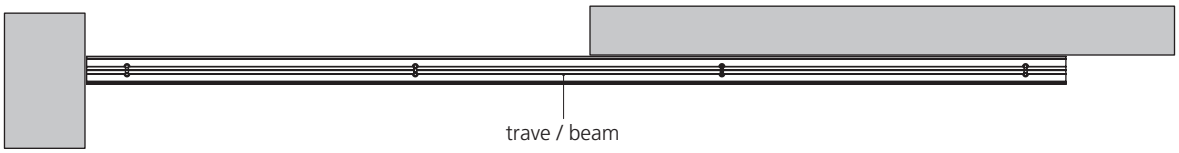

ALADIN / SHERAZADE

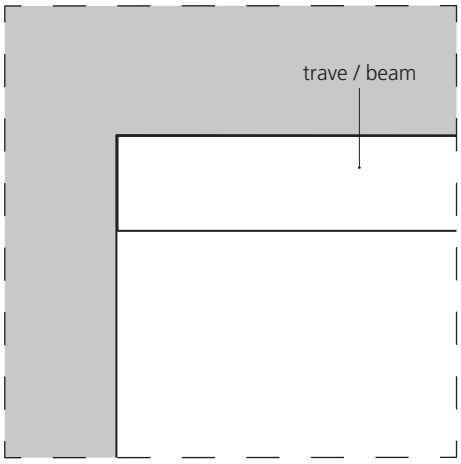

GLAS ITALIA

Sistema scorrevole | Binari a parete | Montaggio
Sliding system | Wall rails | Installation

Montaggio binari a parete / Wall rails installation

Installazione trave e binario a parete 1 via / 1 way rail beam and rail installation pag. 1.1.204

Installazione trave e binario a parete 2 vie / 2 ways rail beam and rail installation pag. 1.1.219

Informazioni pre-montaggio versione A / Version A pre-installation information

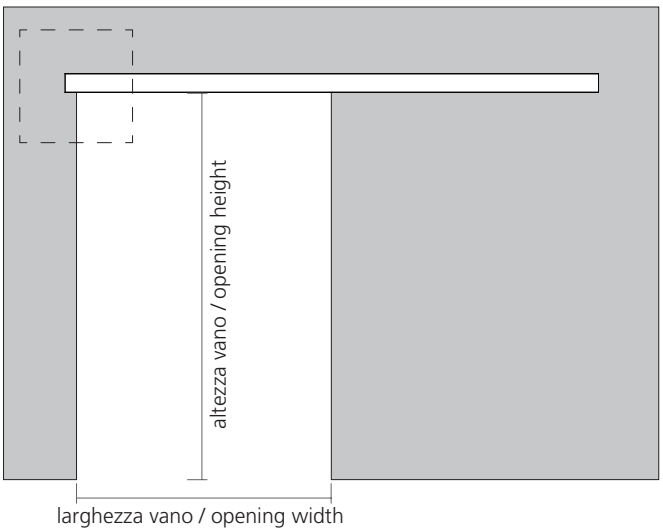

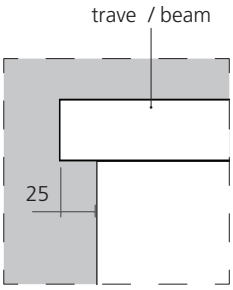

Informazioni pre-montaggio versione B / Version B pre-installation information

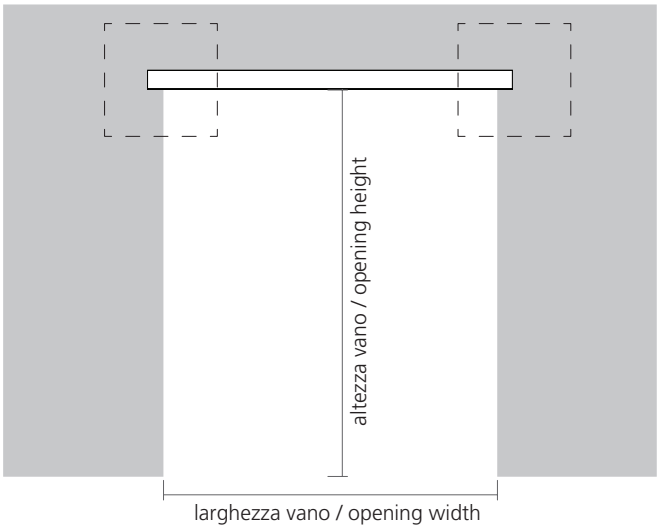

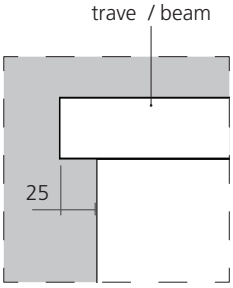

Informazioni pre-montaggio versione C / Version C pre-installation information

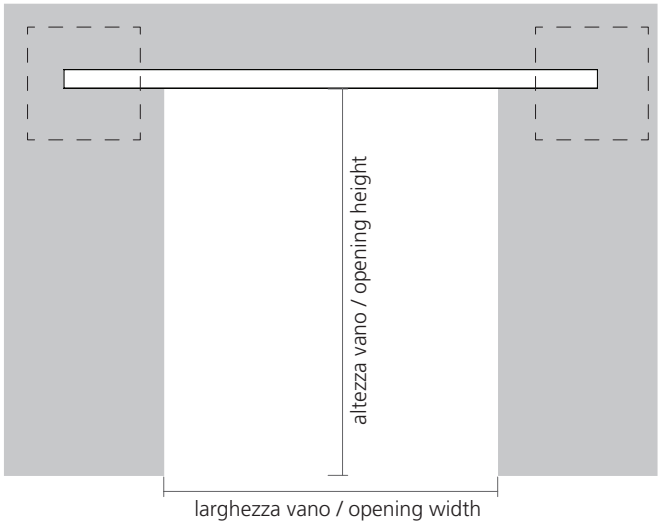

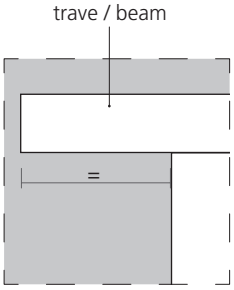

Informazioni pre-montaggio versione D / Version D pre-installation information

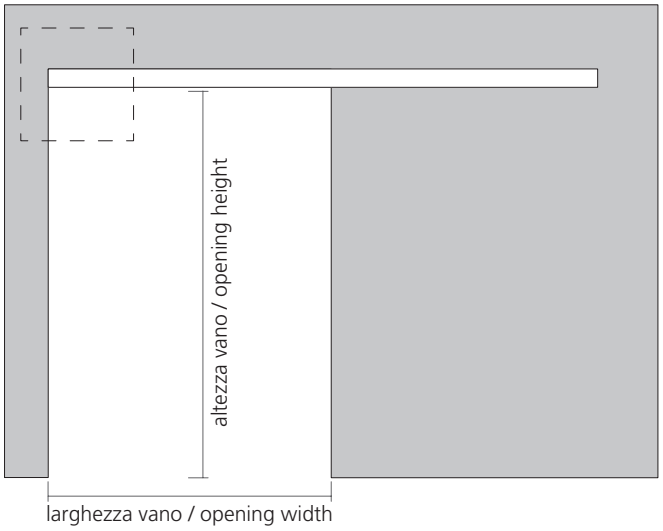

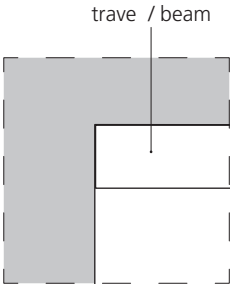

Binario a parete 1 via / 1 way wall rail

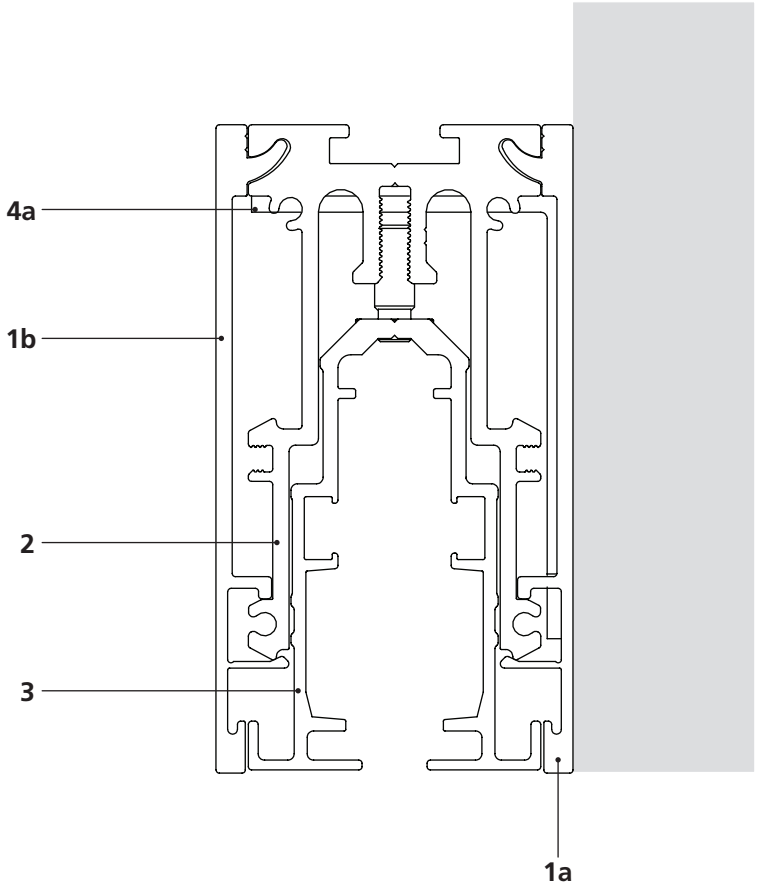

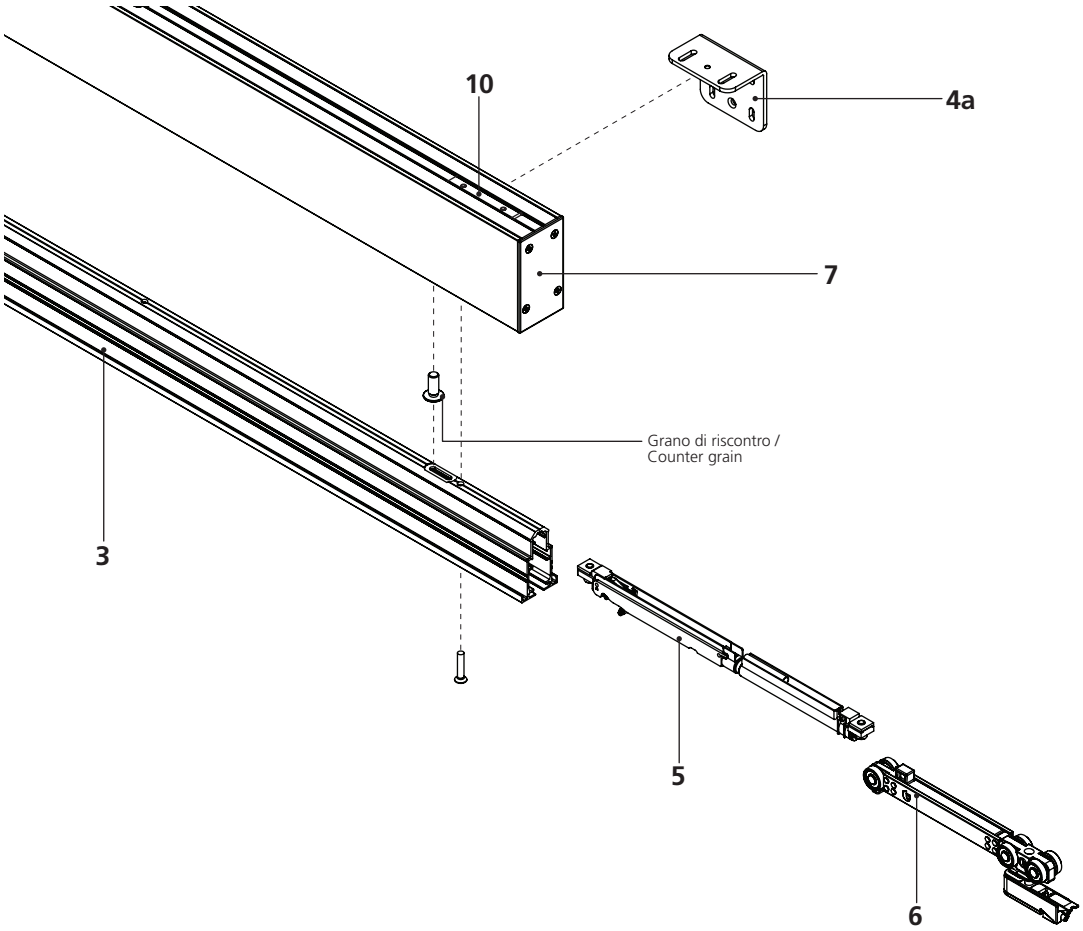

Binario a parete 1 via / 1 way wall rail

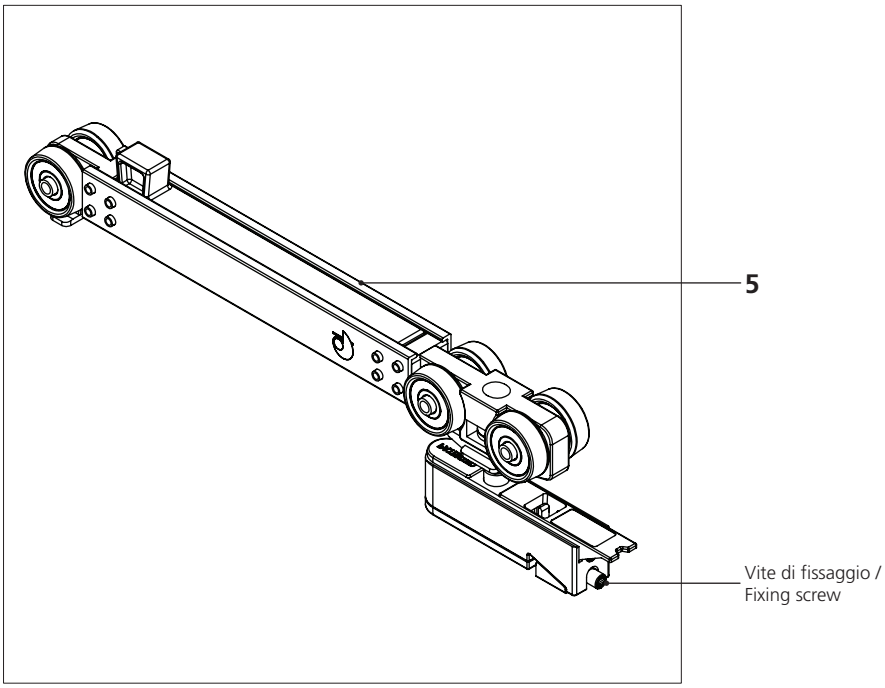

1a. Carter / Case
1b. Carter a vista / Finishing carter
2. Trave / Beam
3. Binario / Rail
4a. Staffa parete 1 via / 1 way wall bracket
5. Carrello / Carriage
6. Rallentatore / Slow motion device
7. Chiusura / Closing cap
10. Piattina per staffa a parete /

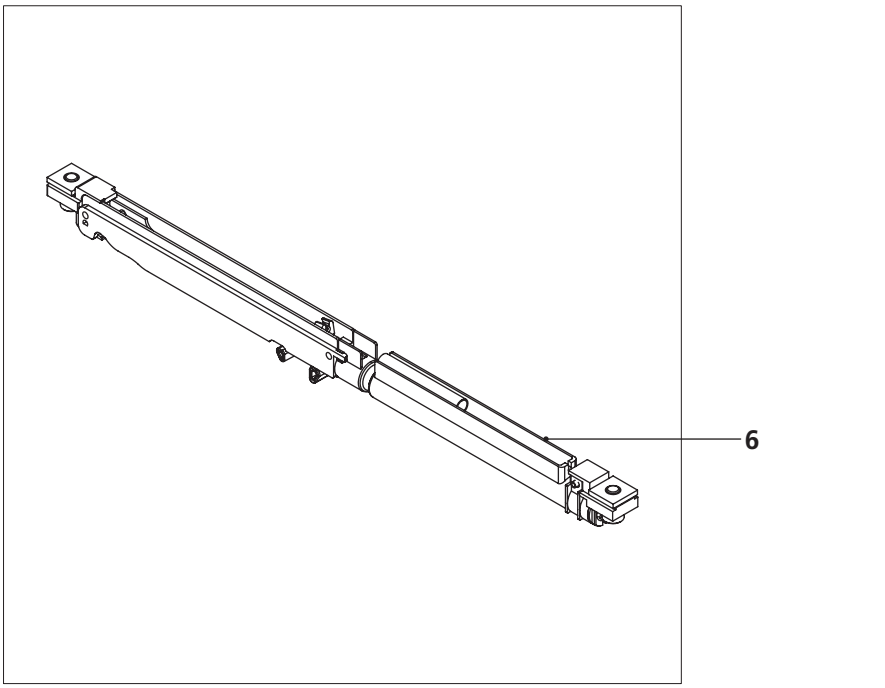

Simbologia e strumenti di montaggio / Symbology and assembly tools

Fare attenzione/
Pay attention

Avvicinare - togliere/
Bring closer - Remove

In squadra/
At right angle

Allineare/
Align

Avvitare-regolare/
Screw-adjust

Inserisci/
Insert

Quota/
Level

Cacciavite a croce/
Crosshead screwdriver

Chiave a brugola/
Hex key

Binario a parete 1 via / 1 way wall rail

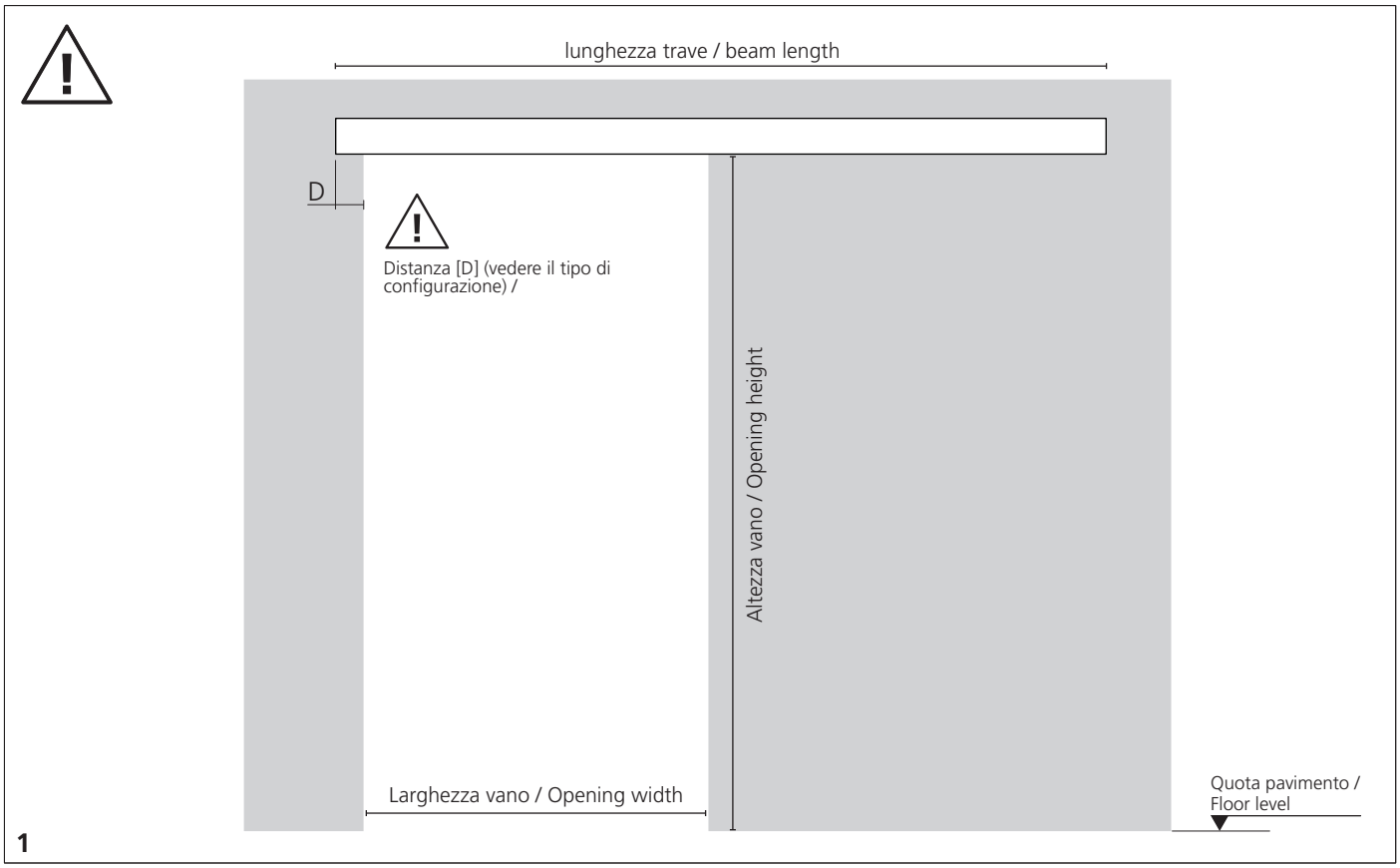

1. Appoggiare la trave alla parete e segnare la posizione corretta, facendo attenzione al tipo di configurazione (vedere codice).
1. Lay the beam to the wall and mark the right position, paying attention to the kind of configuration (see the code).

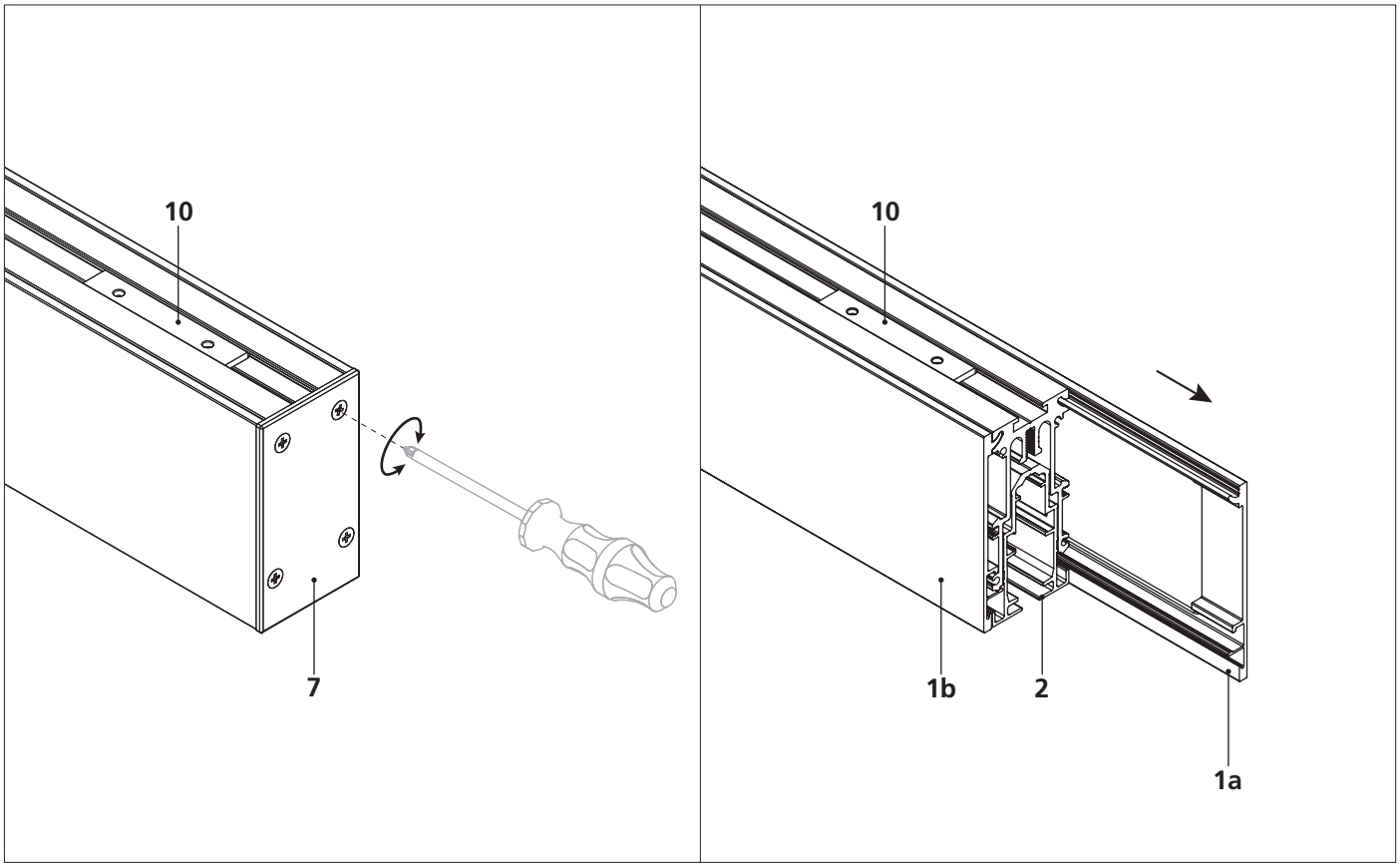

2. Rimuovere il tappo di chiusura e sfilare il carter [1a] con lavorazioni per le staffe.
2. Remove the closing cap and remove the cover [1a] with the brackets set-up.

Binario a parete 1 via / 1 way wall rail

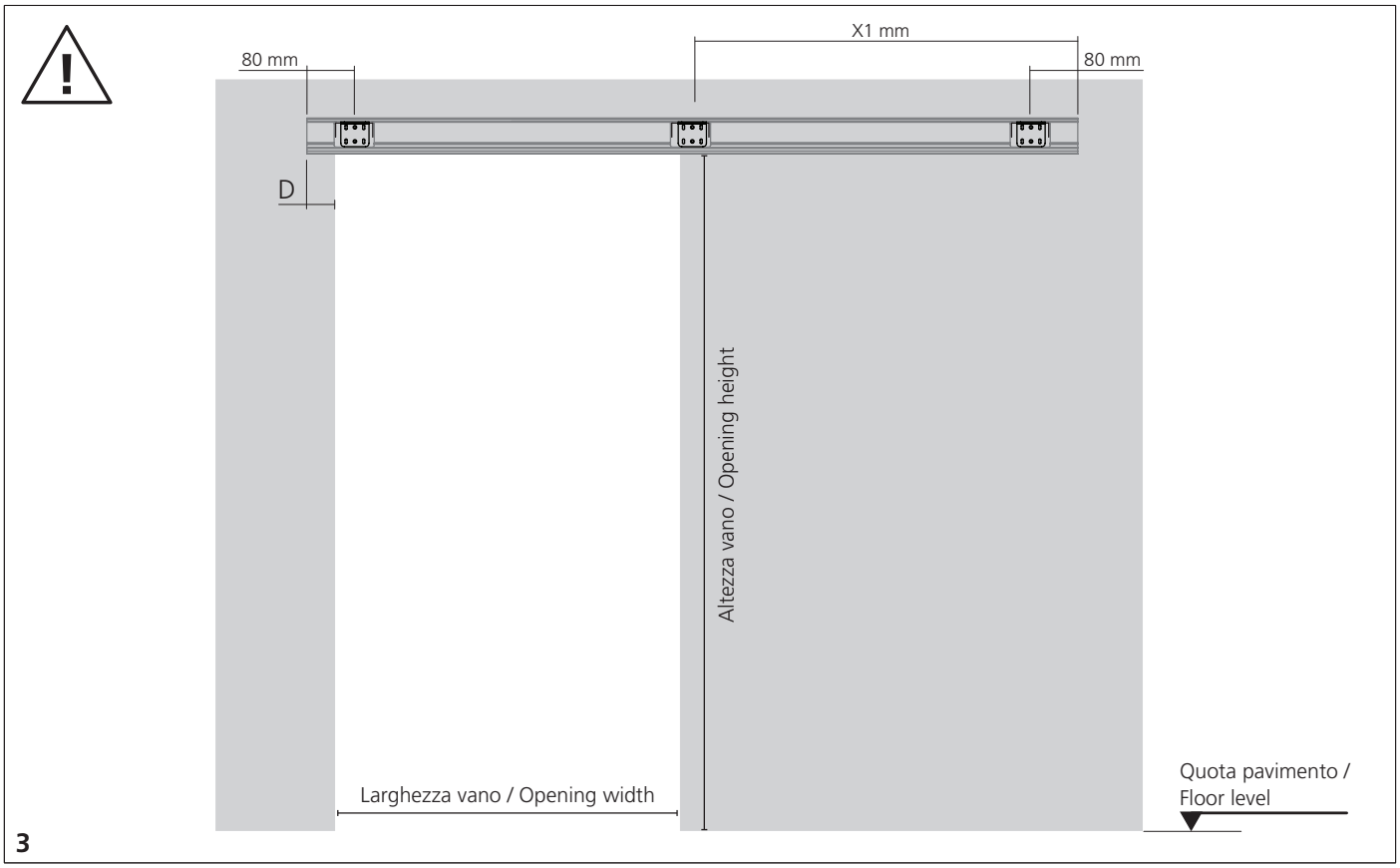

3. Usare il carter lavorato [1a] come dima per segnare la posizione a muro delle staffe.
3. Use the cover [1a] as a template to mark the wall position of the brackets.

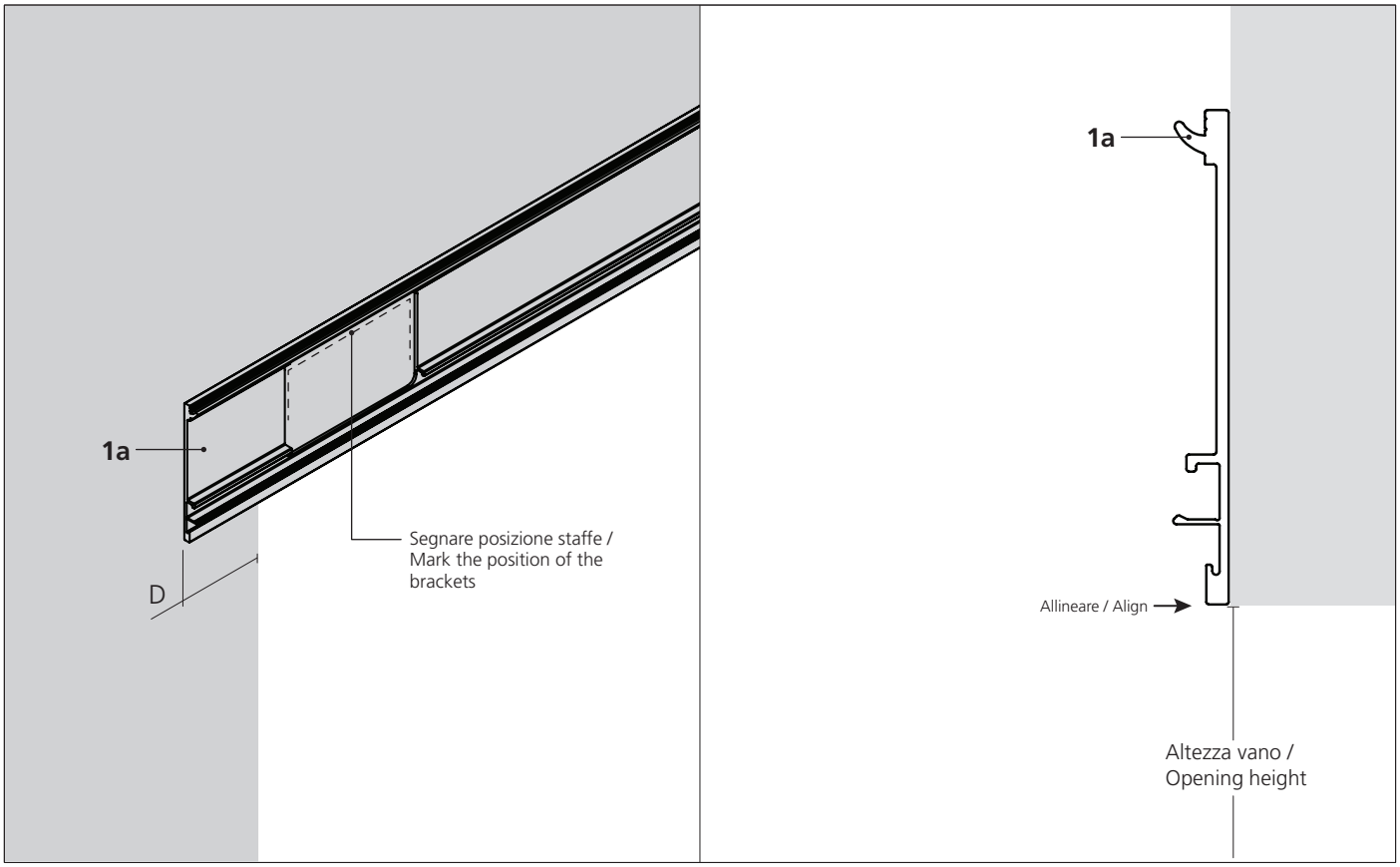

Binario a parete 1 via / 1 way wall rail

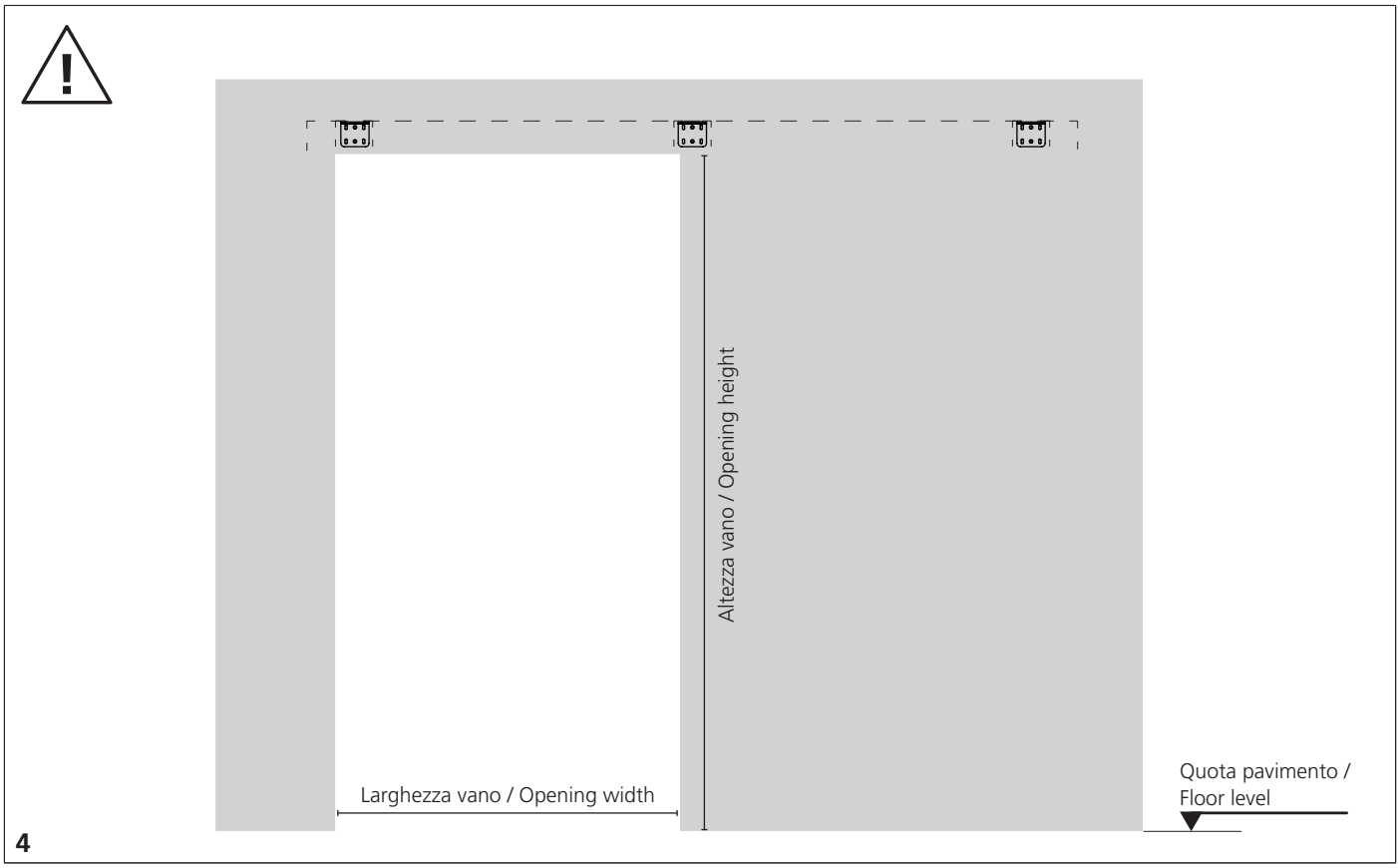

4. Fissare le staffe a parete. Attenzione: si raccomanda di usare il tipo di fissaggio più idoneo in base al tipo di muro.
4. Fix the wall brackets. Attention, we recommend to use the most suitable fixing system according to the kind of wall.

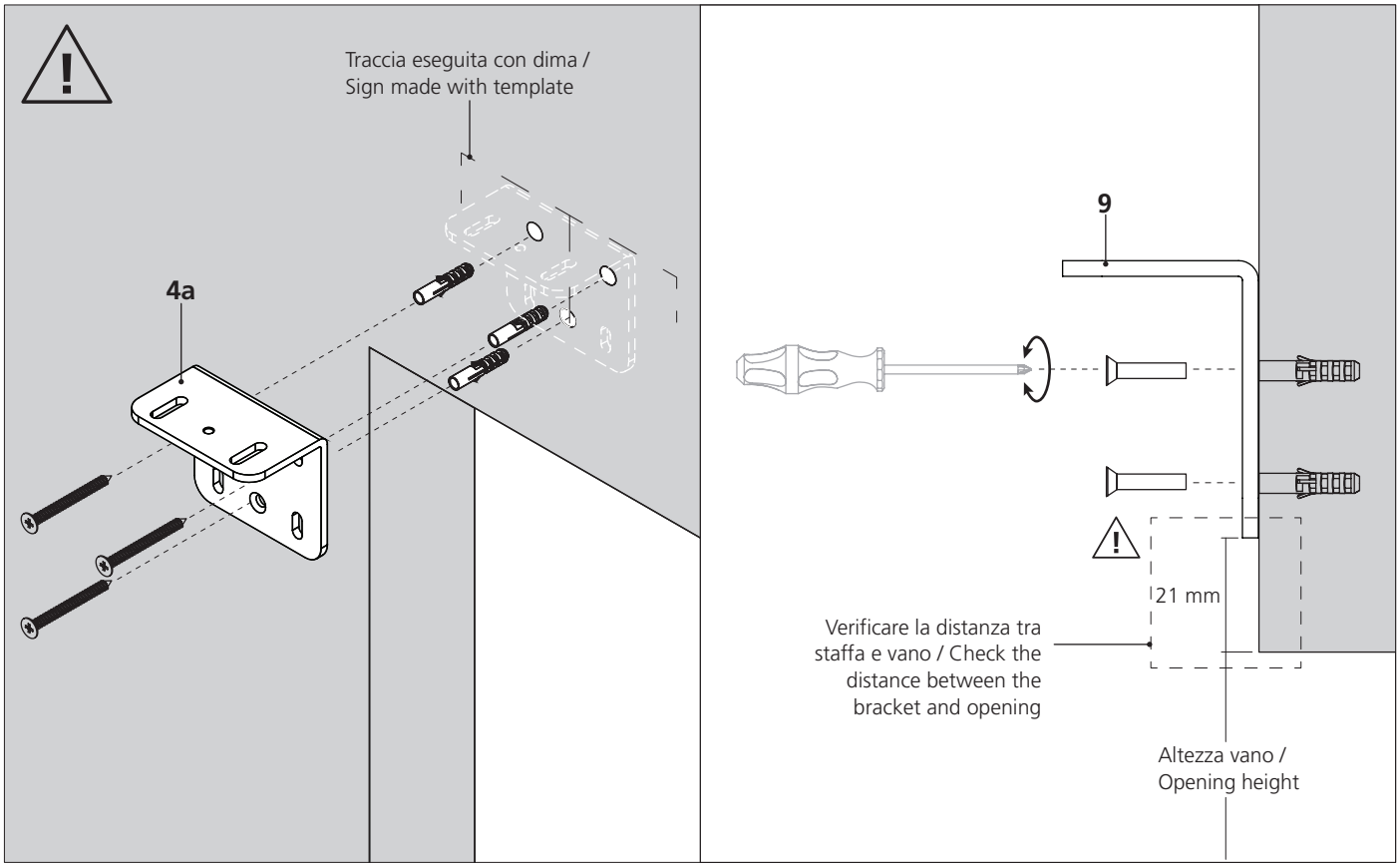

La staffa va posizionata a filo sopra rispetto al segno tracciato ed in mezzeria dello stesso.
The bracket must be positioned flush above the sign made and in the middle of it.

Binario a parete 1 via / 1 way wall rail

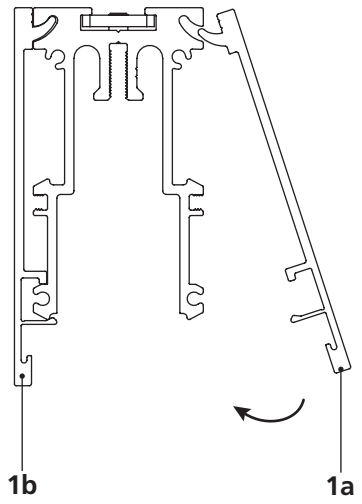

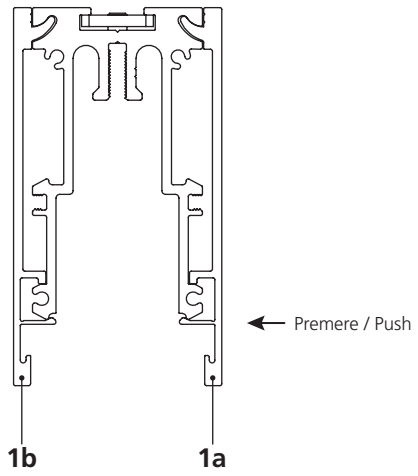

5

5. Incastrare il carter sulla trave.
5. Fit the cover onto the beam.

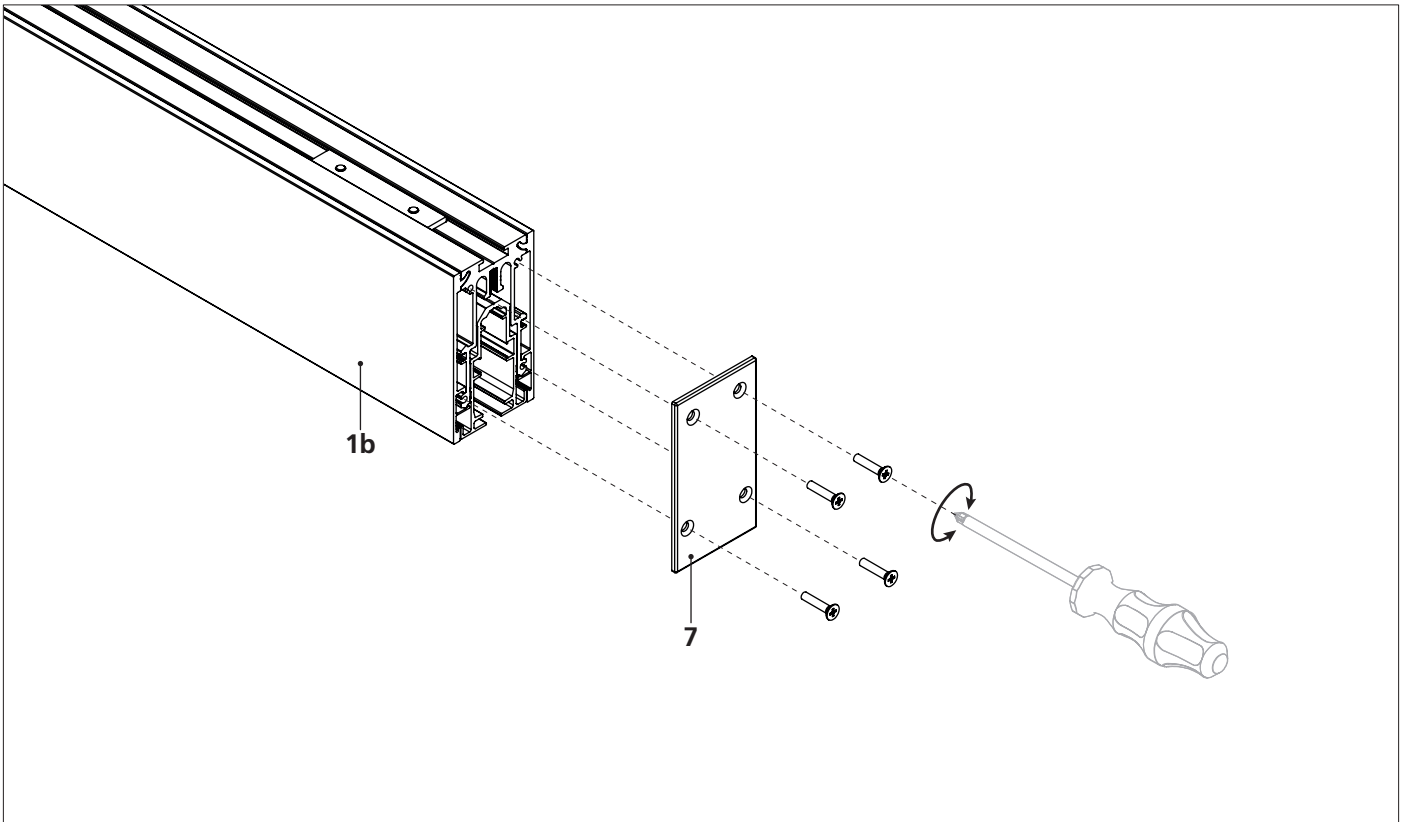

6

6. Avvitare il tappo di chiusura.
6. Screw the closing cap.

Binario a parete 1 via / 1 way wall rail

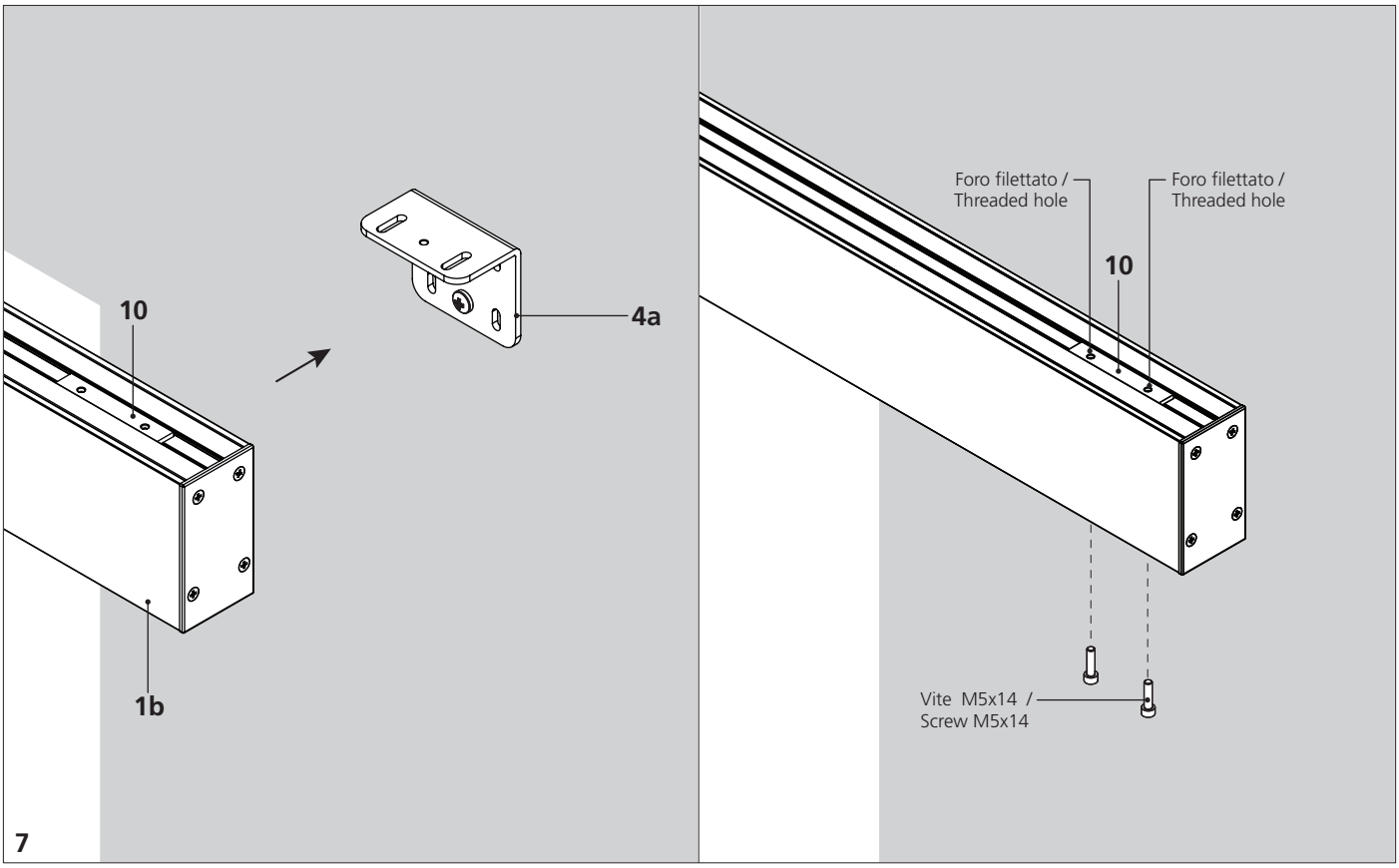

7. Infilare la trave sulle staffe di sostegno ed avvitare le viti M5x14 per bloccare la trave.
7. Insert the beam on the support brackets and tighten the M5x14 screws to lock the beam.

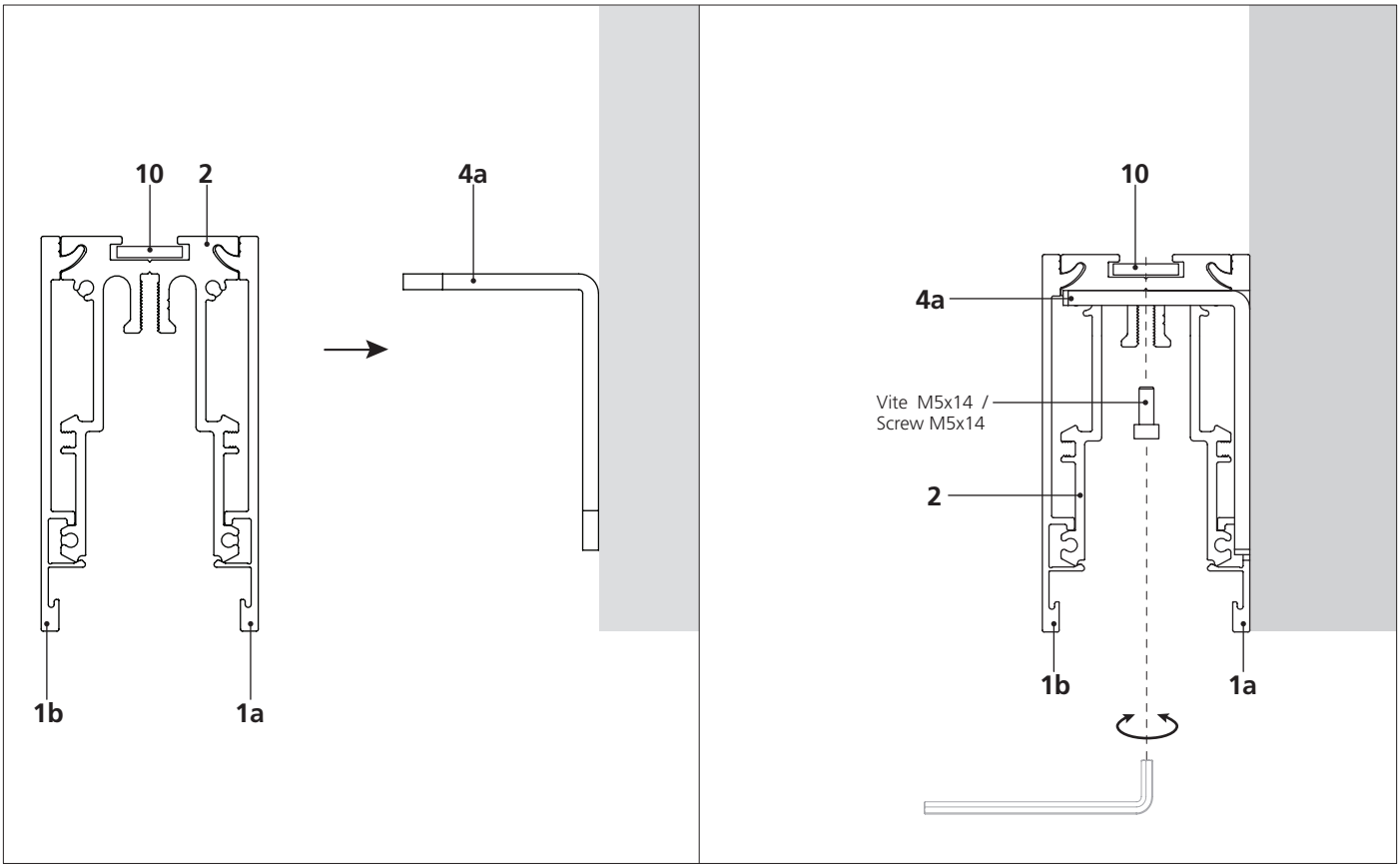

ATTENZIONE: Le viti vanno avvitate nei fori filettati della piattina [10]. È necessario che questi fori e le viti siano allineati.
ATTENTION: The screws must be screwed into the threaded holes of the plate [10]. These holes and screws must be aligned.

Binario a parete 1 via / 1 way wall rail

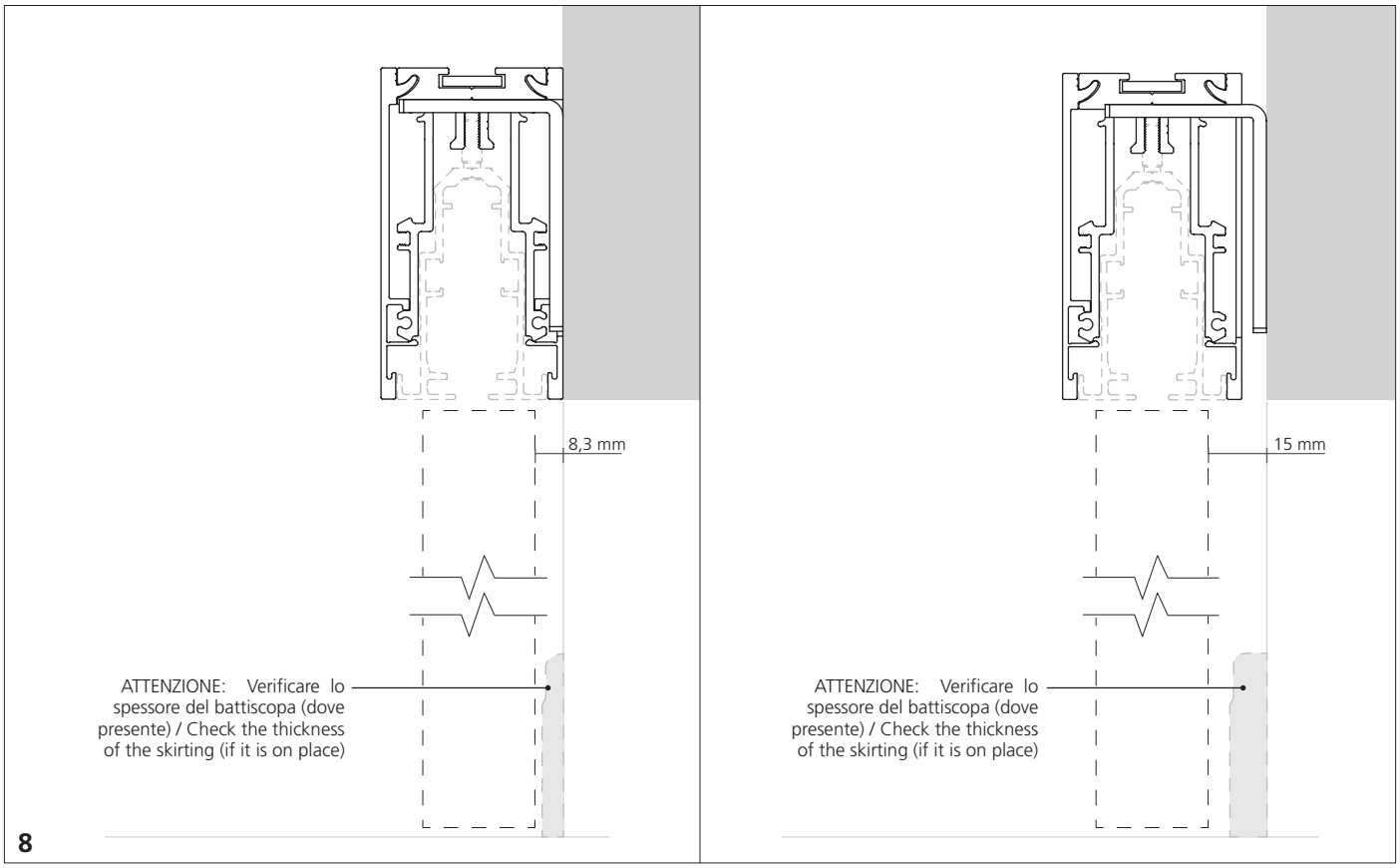

8. Regolare la distanza tra trave e parete per consentire una corretta apertura dell'anta.
8. Adjust the distance between the beam and the wall to allow the door to open correctly.

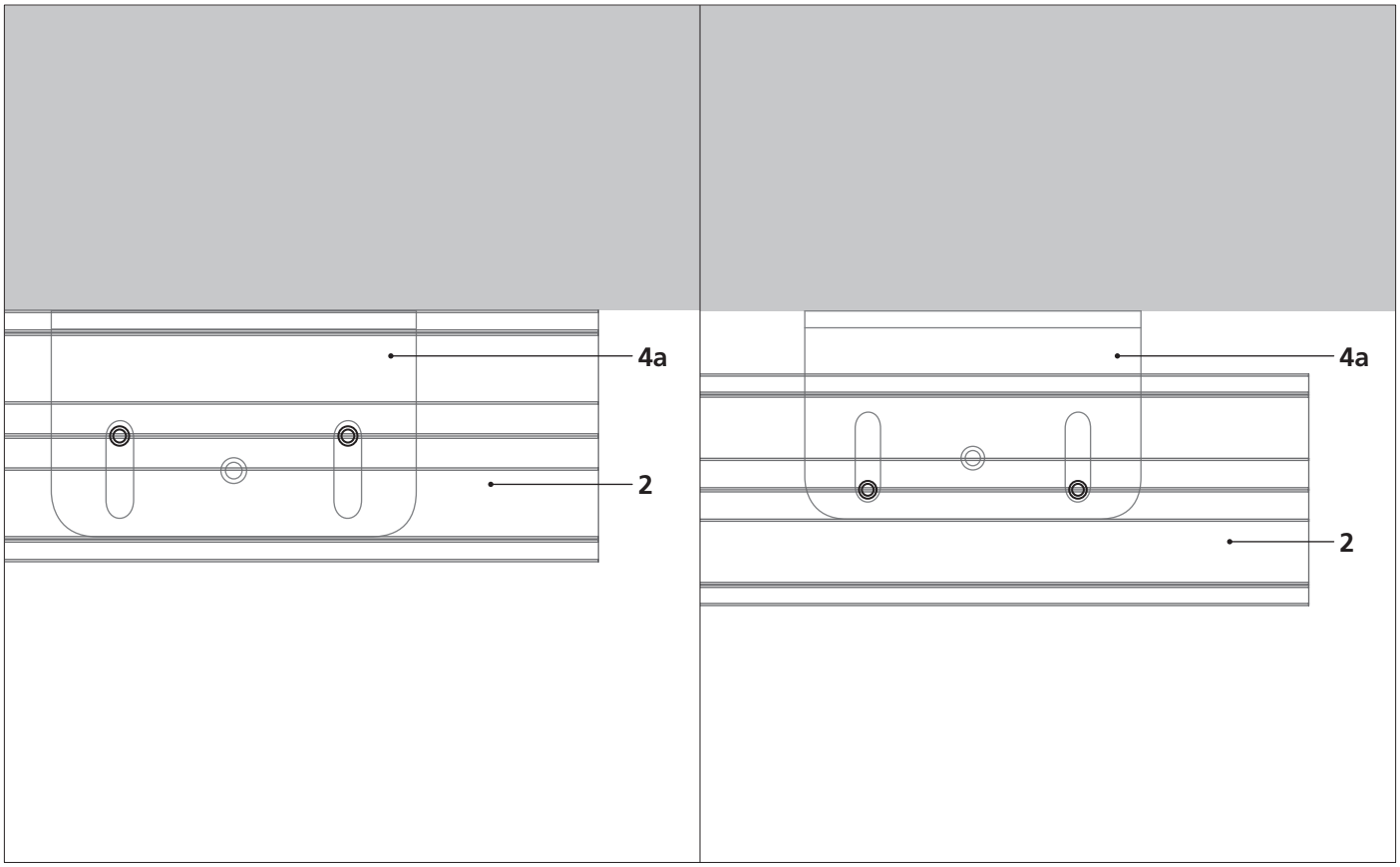

Binario a parete 1 via / 1 way wall rail

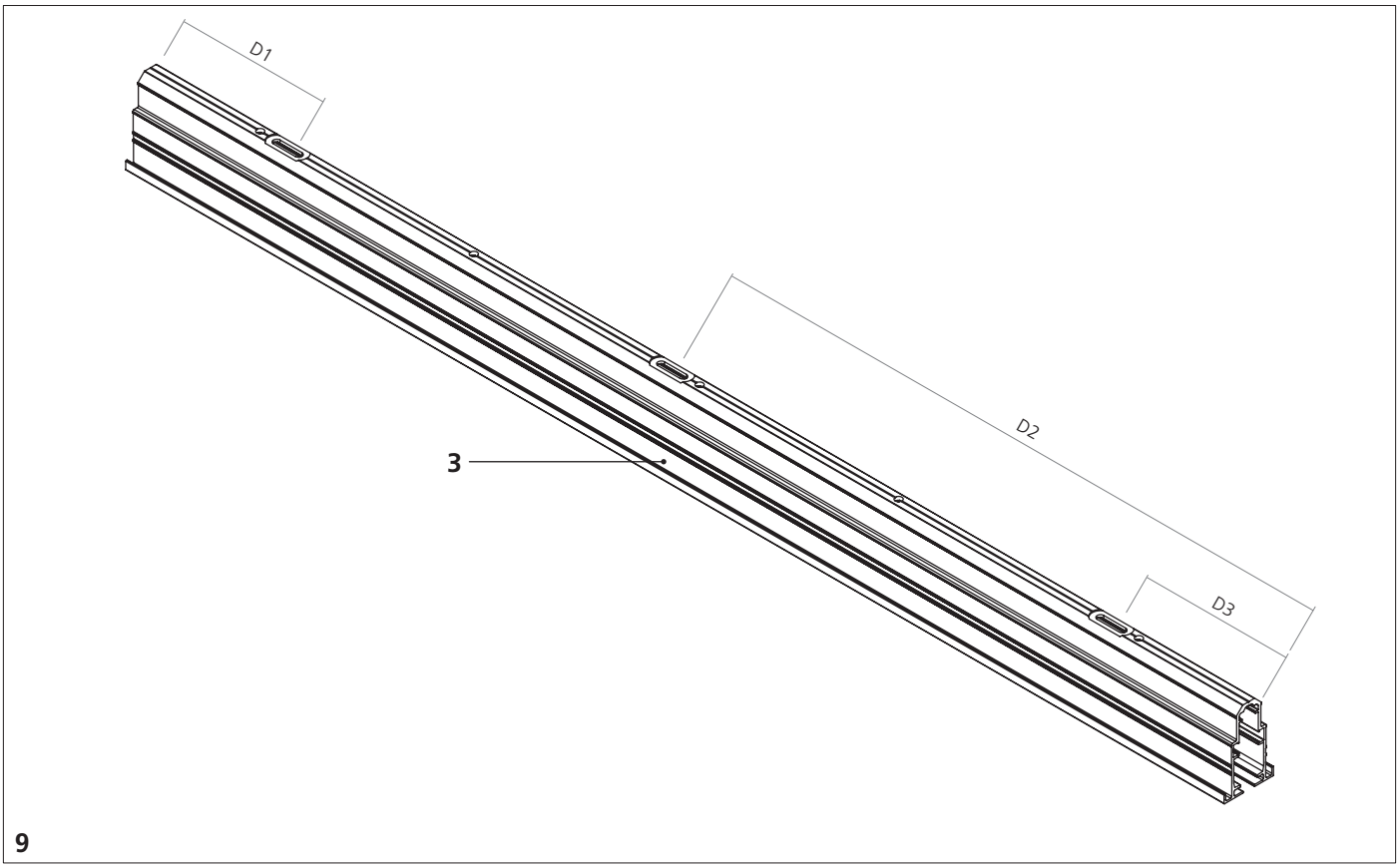

9. Misurare la distanza tra il centro del foro asolato e la fine del binario.
9. Measure the distance between the center of the loop and the end of the rail.

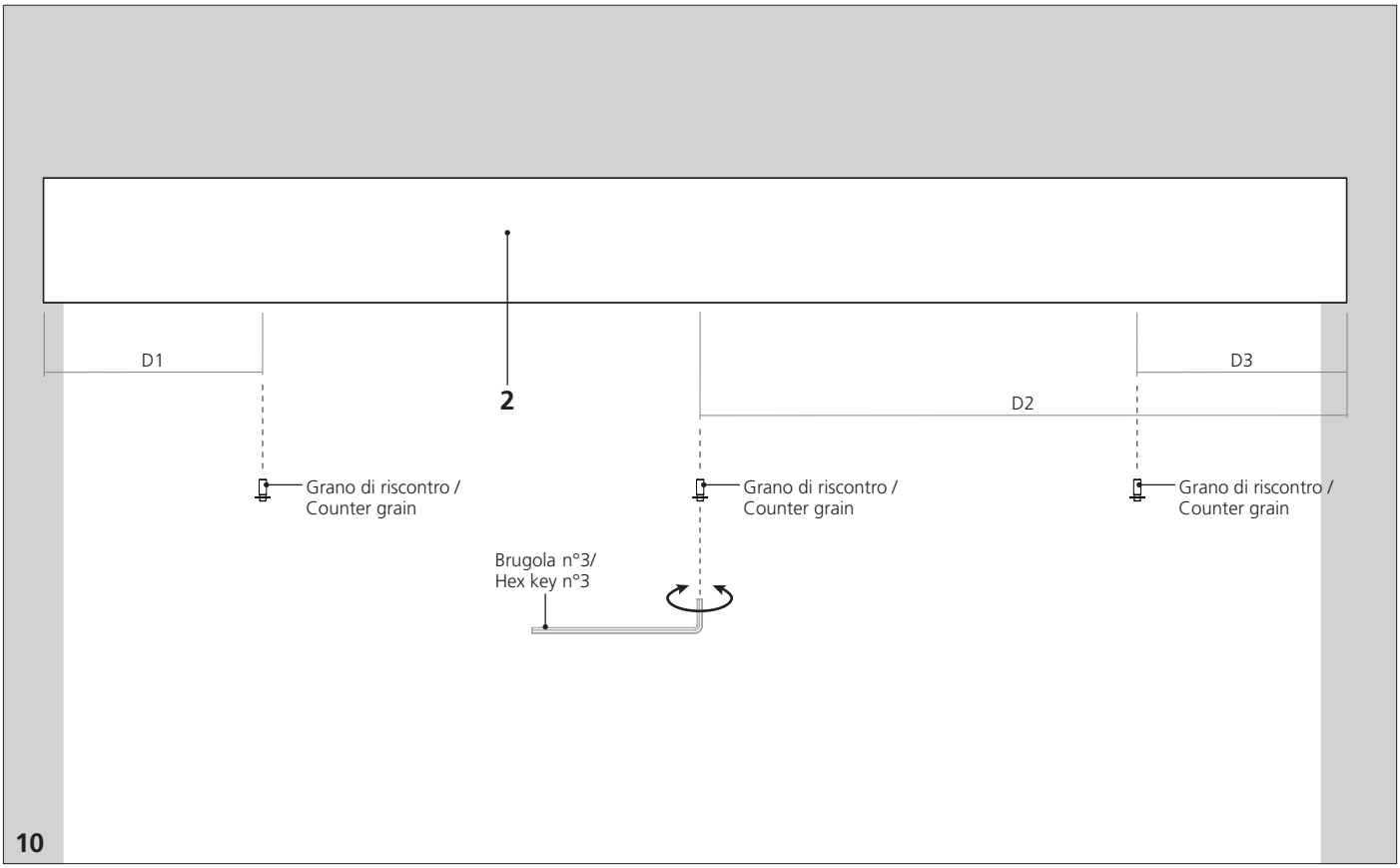

10. Riportare le misure sulla trave a parete ed avvitare i grani di riscontro.
10. Mark the size on the wall beam and screw the counter grains.

Binario a parete 1 via / 1 way wall rail

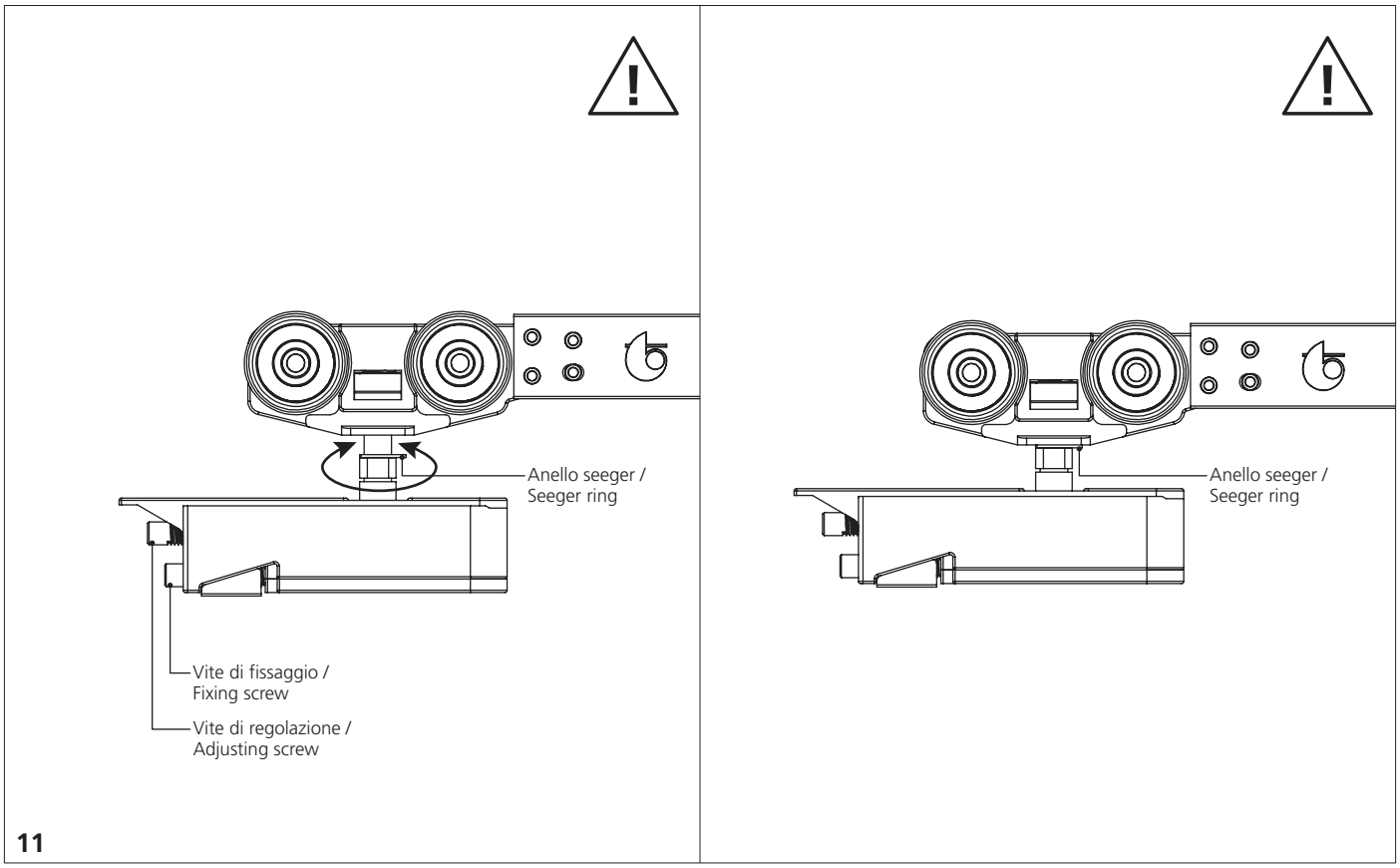

ATTENZIONE: Avvitare la slitta fino alla posizione standard data dall'anello seeger.
ATTENTION: Screw the slide till the standard position given by the seeger ring.

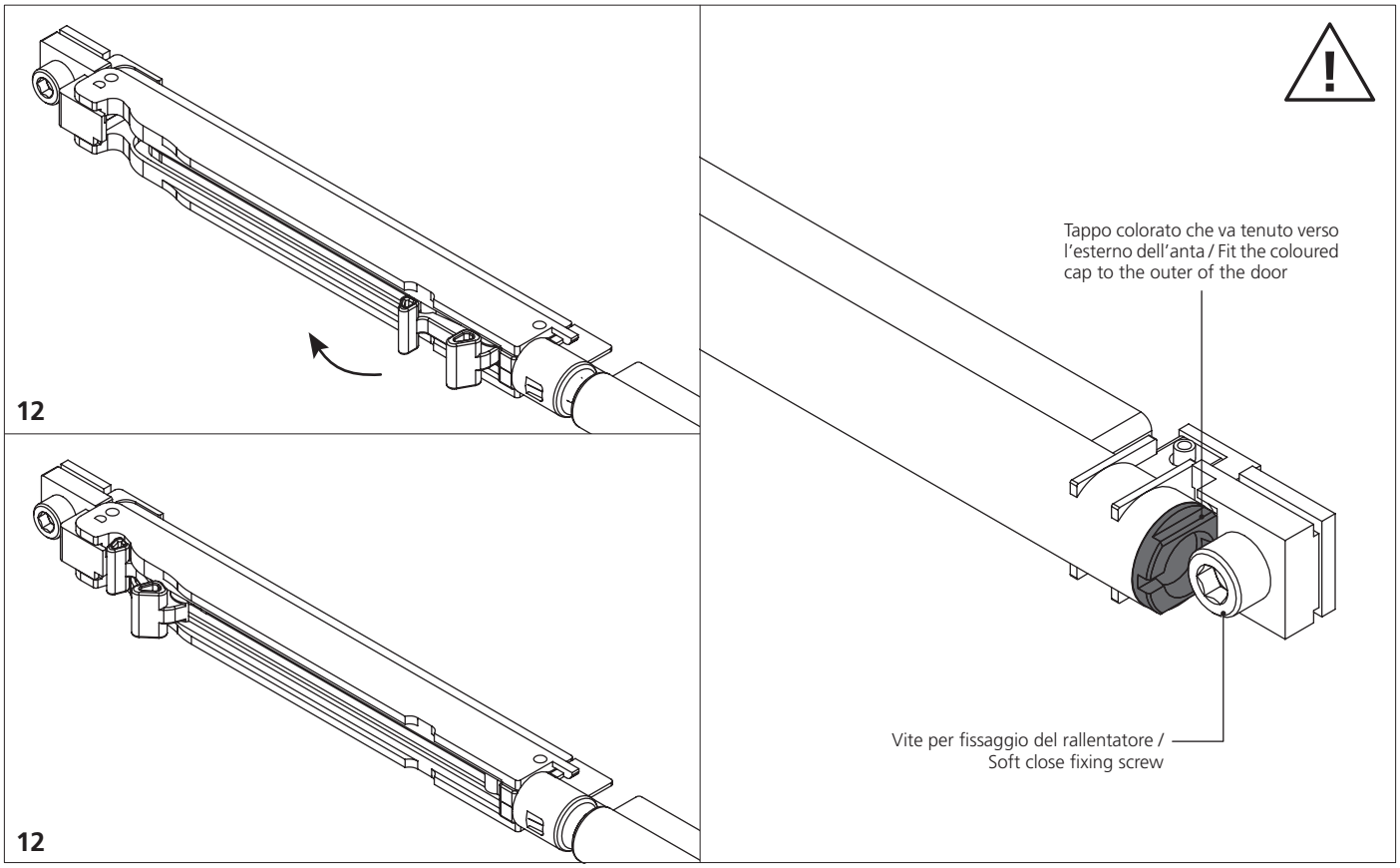

12. Armare i rallentatori. Attenzione, il tappo colorato va posizionato sempre all'esterno dell'anta di riferimento.
12. Fit the soft close mechanism ensuring the coloured cap is always on the outer side relative to the door.

Binario a parete 1 via / 1 way wall rail

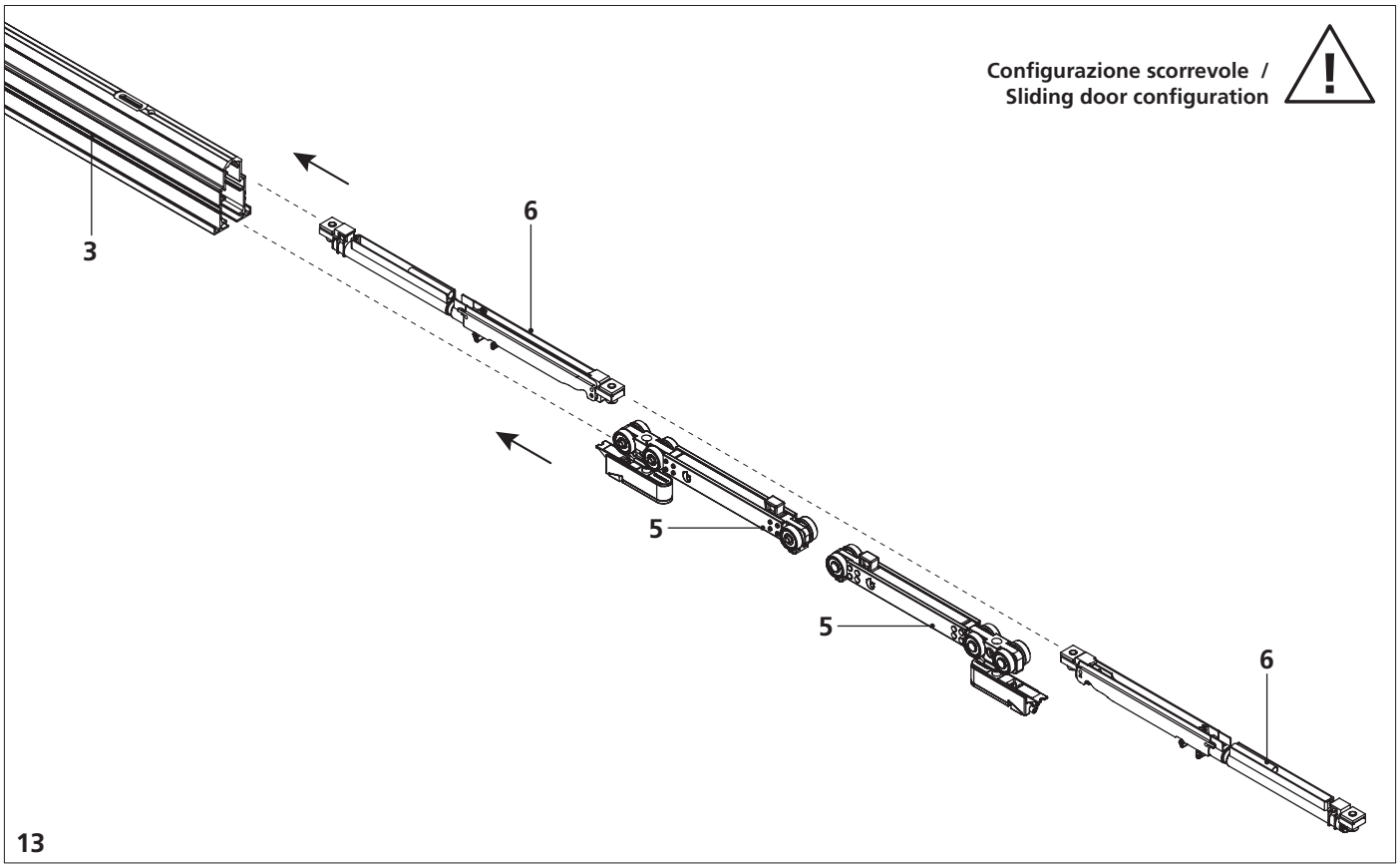

13. Inserire i carrelli e i rallentatori nel binario senza agganciarli fra loro.
13. Insert the carriages and soft close mechanisms without hooking them together.

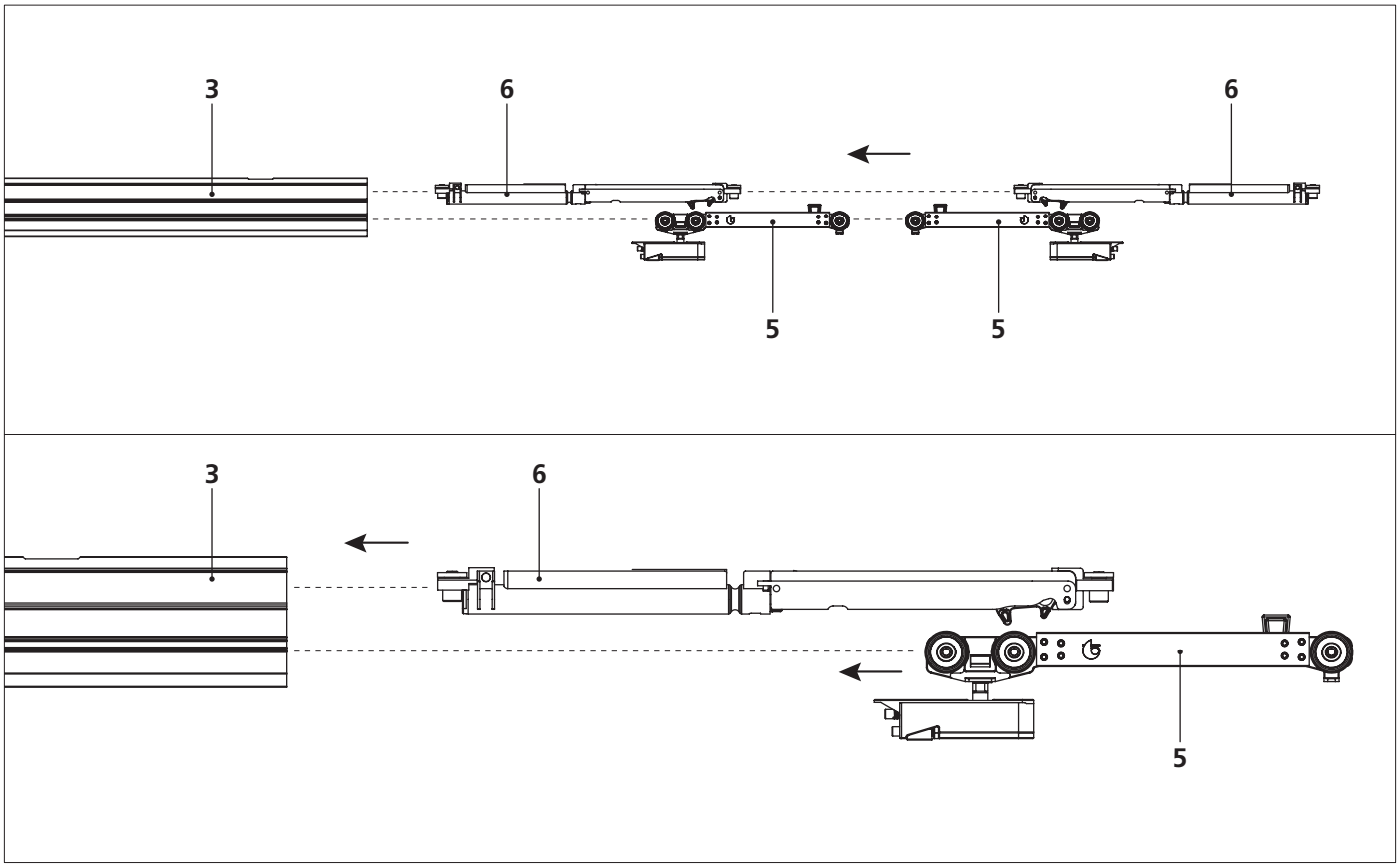

ATTENZIONE: Verificare che i carrelli siano posizionati all'interno dei rallentatori.
ATTENTION: Check that the carriages are positioned inside the soft close mechanisms.

Binario a parete 1 via / 1 way wall rail

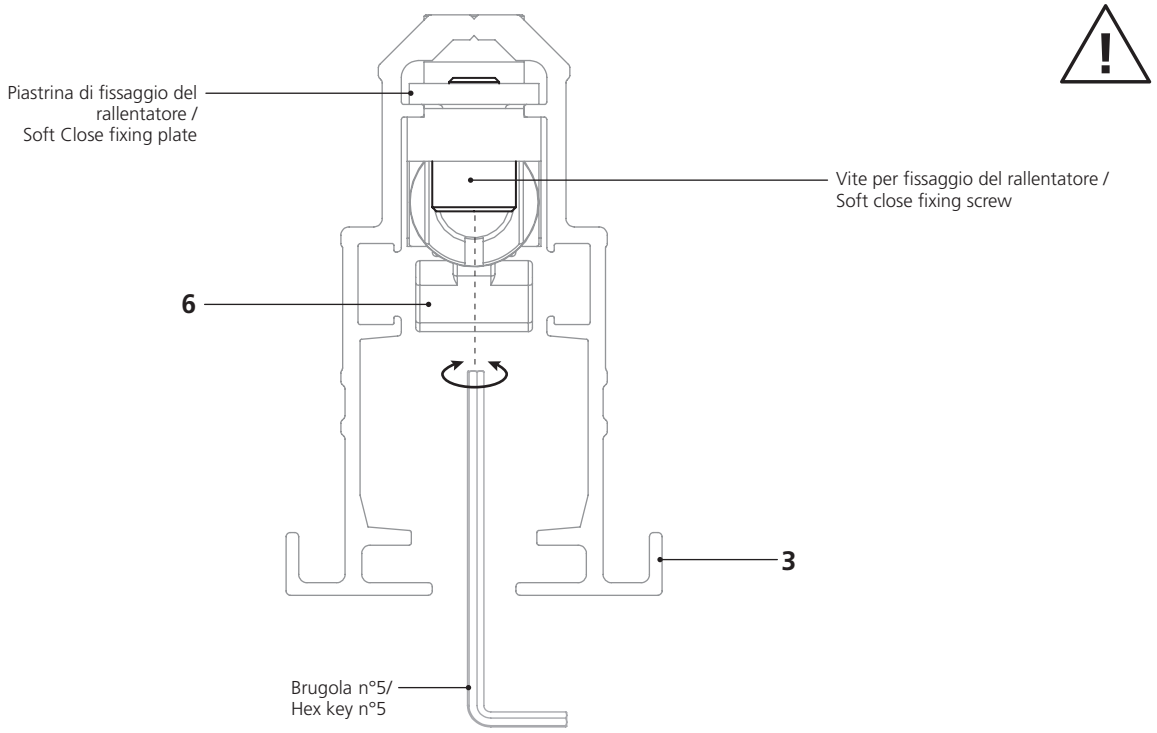

ATTENZIONE: Posizione dei rallentatori inseriti nel binario.
ATTENTION: Correctly position the soft close inside the track.

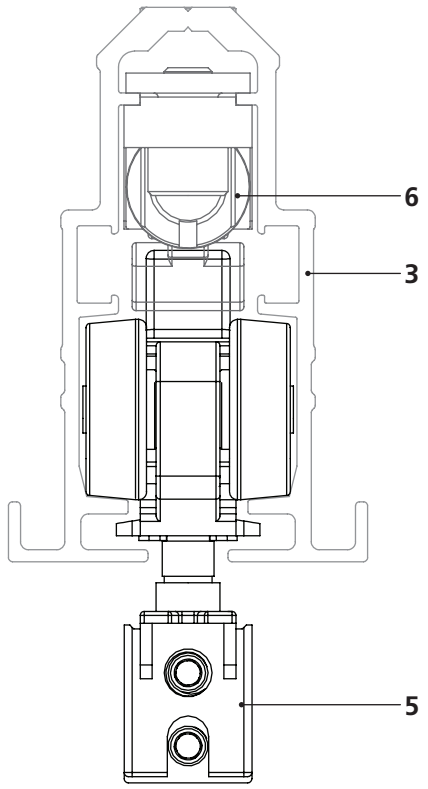

ATTENZIONE: Posizione dei carrelli inseriti nel binario.
ATTENTION: Correctly position of the carriages inside the track.

Binario a parete 1 via / 1 way wall rail

ATTENZIONE - IMPORTANTE -
Prima di inserire il binario nella trave, pulire accuratamente il suo interno per evitare che residui di calcinacci o altro materiale vadano a compromettere il buon funzionamento dei carrelli di scorrimento.

ATTENTION - IMPORTANT -
Before inserting the rail into the beam, clean carefully the inside part of the beam to avoid that pieces of plaster or other material may compromise the right working of the sliding carriages

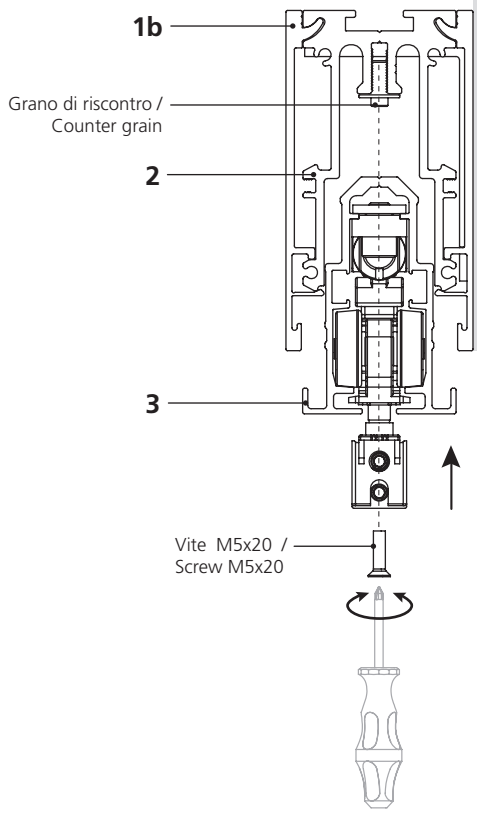

14

14. Inserire il binario nella trave a parete e fissarlo con le viti in dotazione.
14. Insert the rail in the wall beam and fix it with the supplied screws.

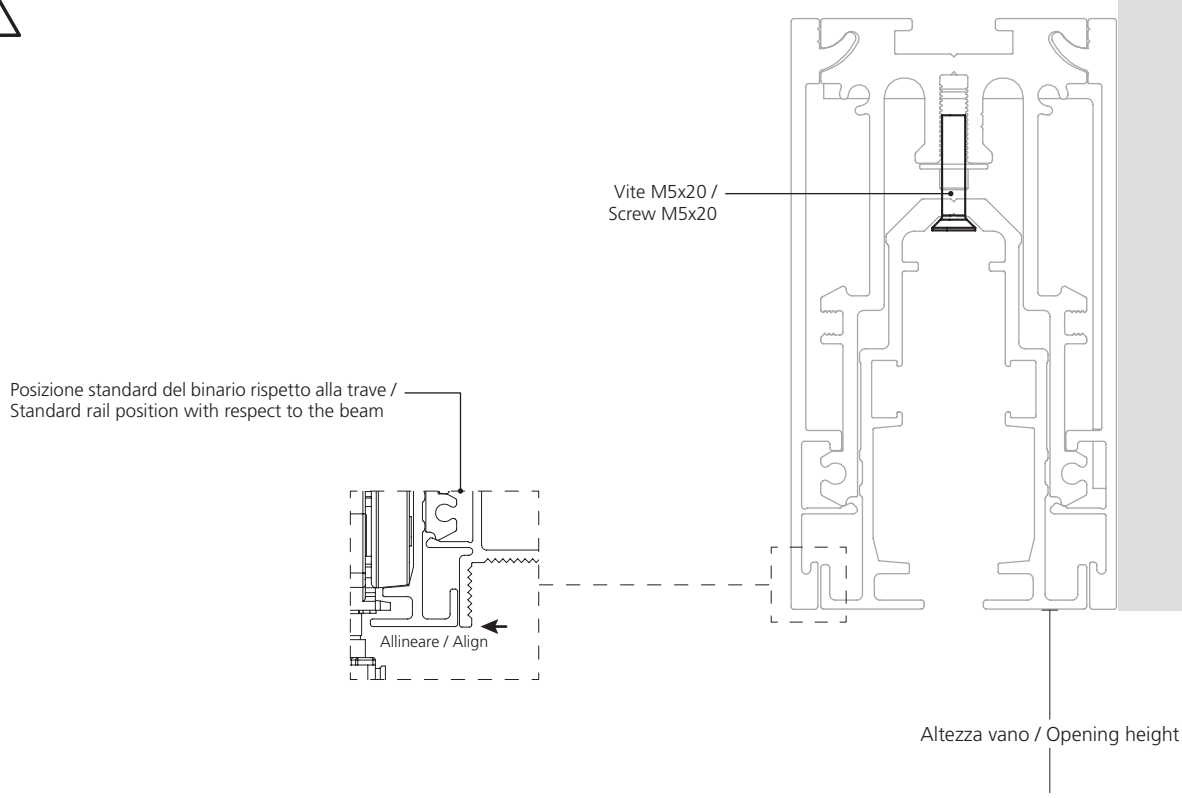

15

15. Posizionare il binario nella posizione standard e verificare che l'altezza del vano rilevata sia uguale a quella di progetto.
15. Position the rail in the standard position and check that the height of the opening measured is the same as the one on the project.

Binario a parete 1 via / 1 way wall rail

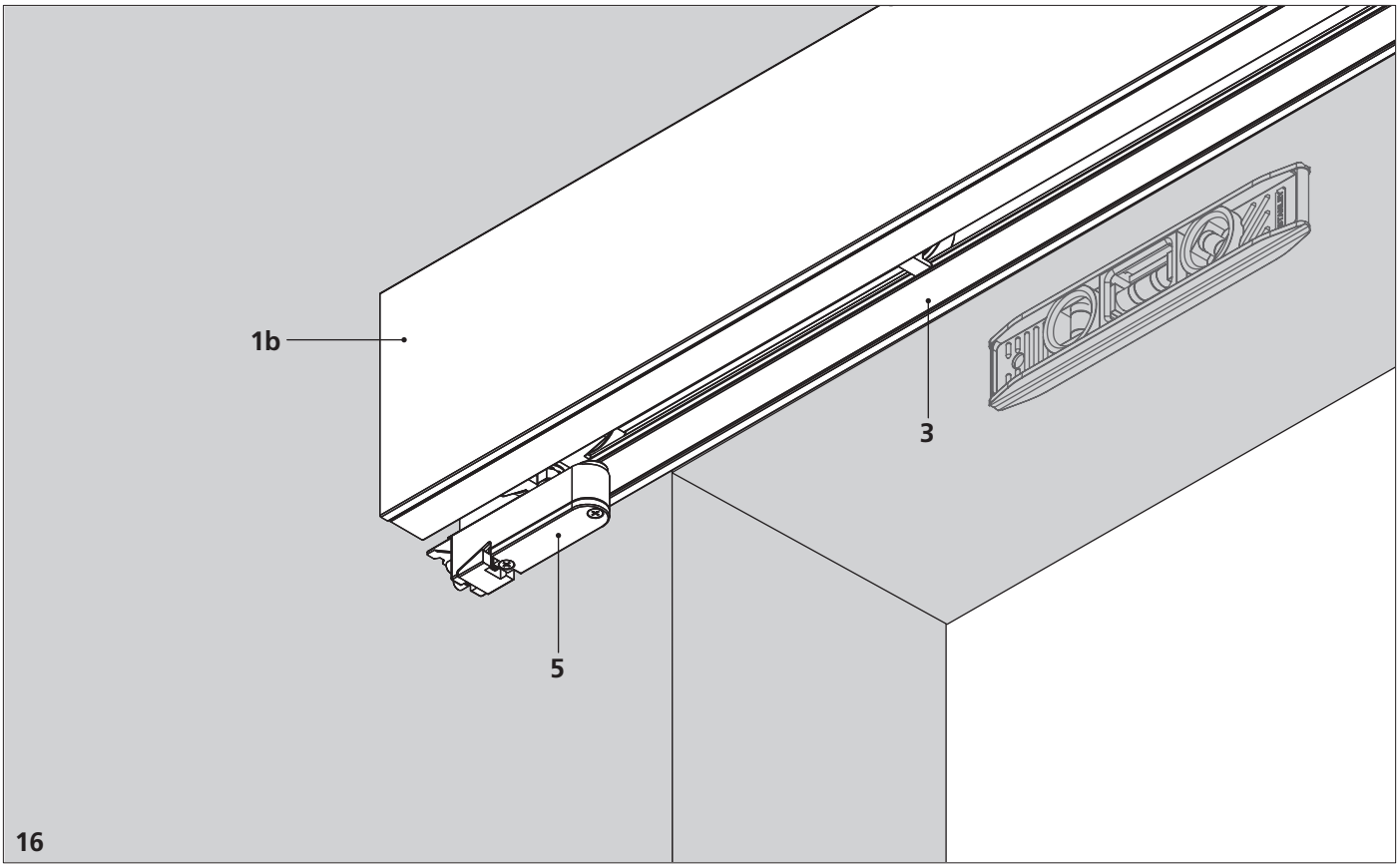

16. Verificare che il binario sia in bolla, per regolarlo agire sulle viti M5x20.
16. Check that the rail is level, to adjust it use the M5x20 screws.

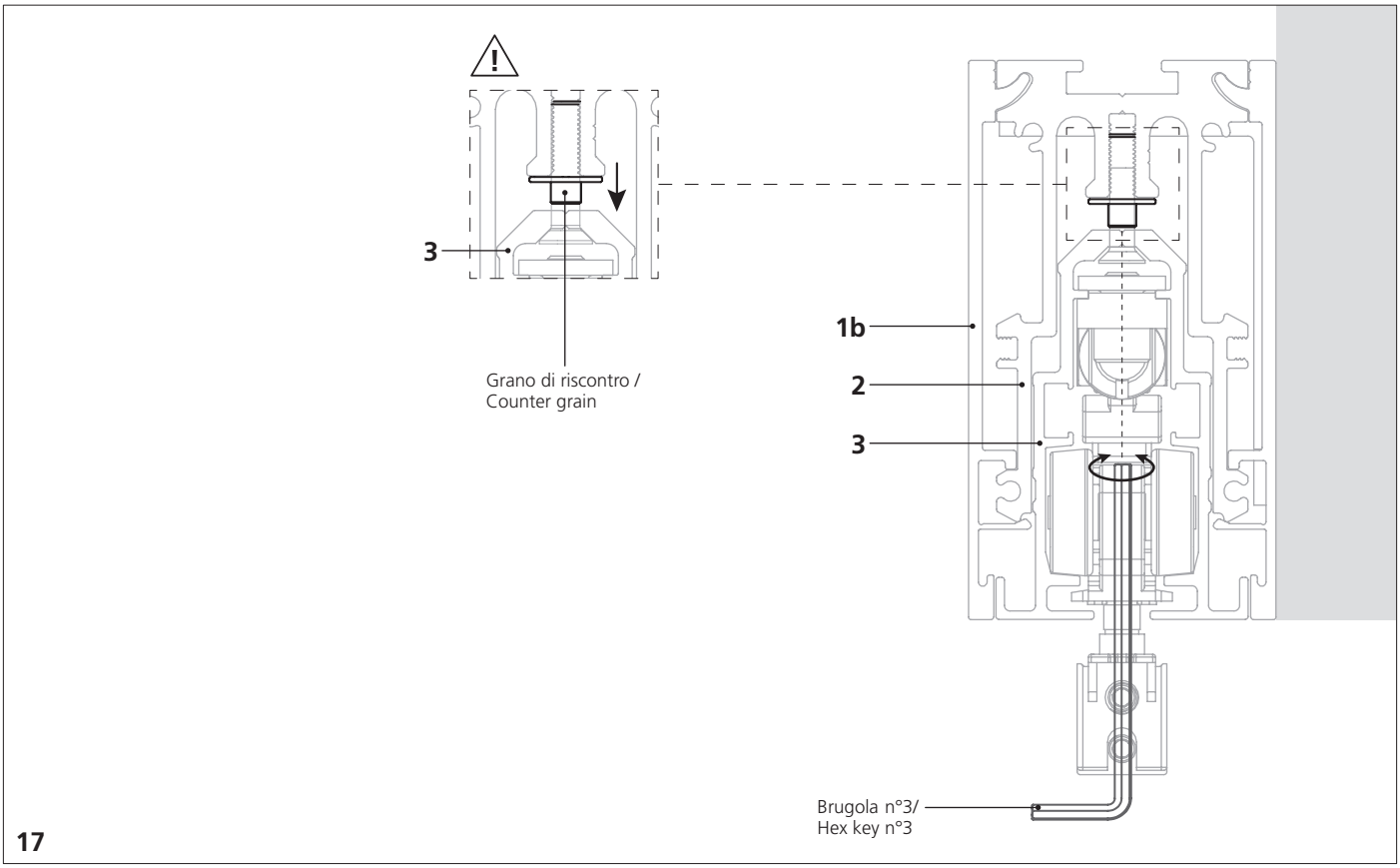

17. Dopo aver messo in bolla il binario, far scendere i grani di riscontro per bloccare il binario.
17. After having levelled the rail, let the counter grains go down to block the rail.

Binario a parete 1 via / 1 way wall rail

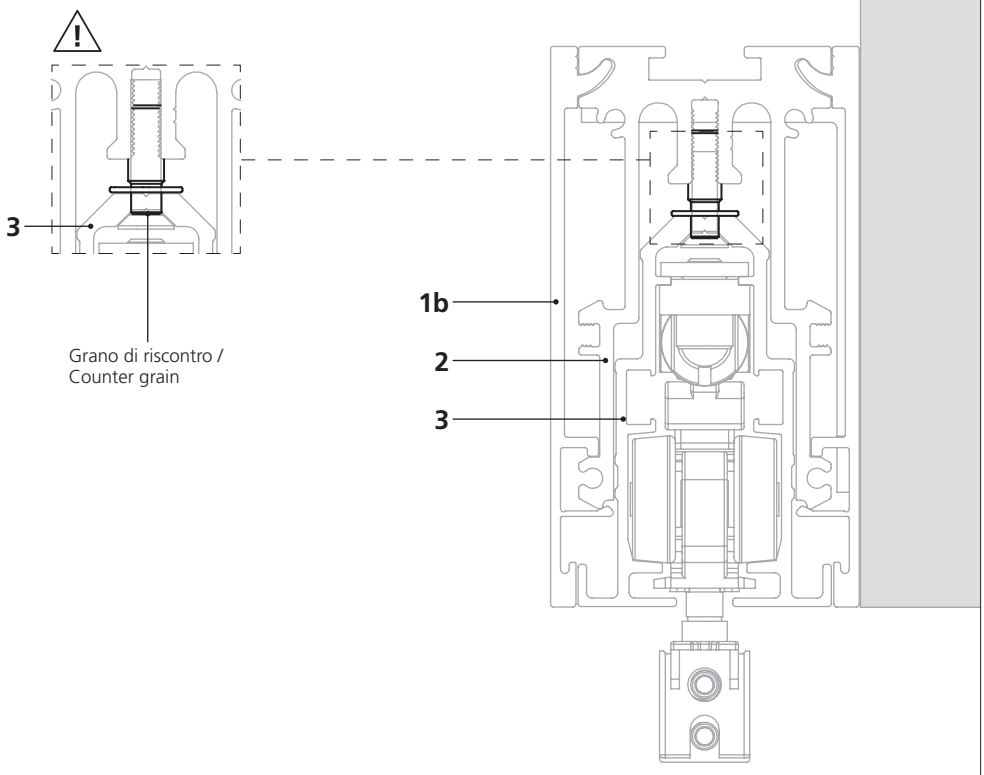

18

18. Binario bloccato in posizione.
18. Rail blocked in position.

Binario a parete 2 vie / 2 ways wall rail

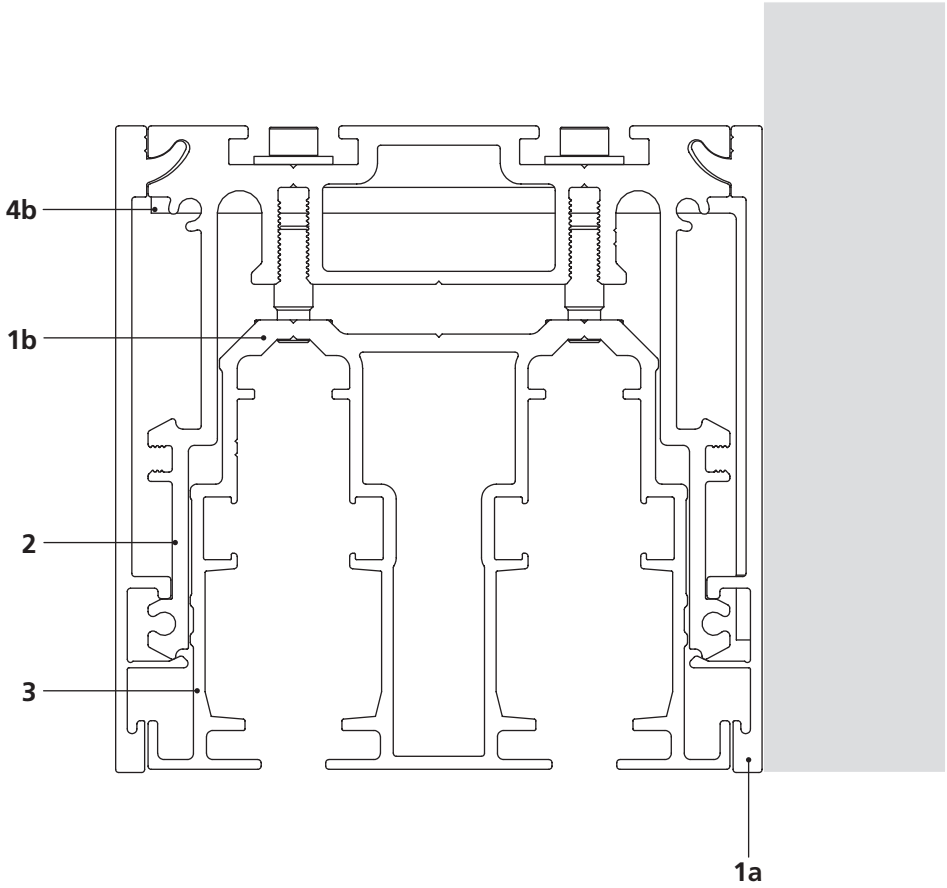

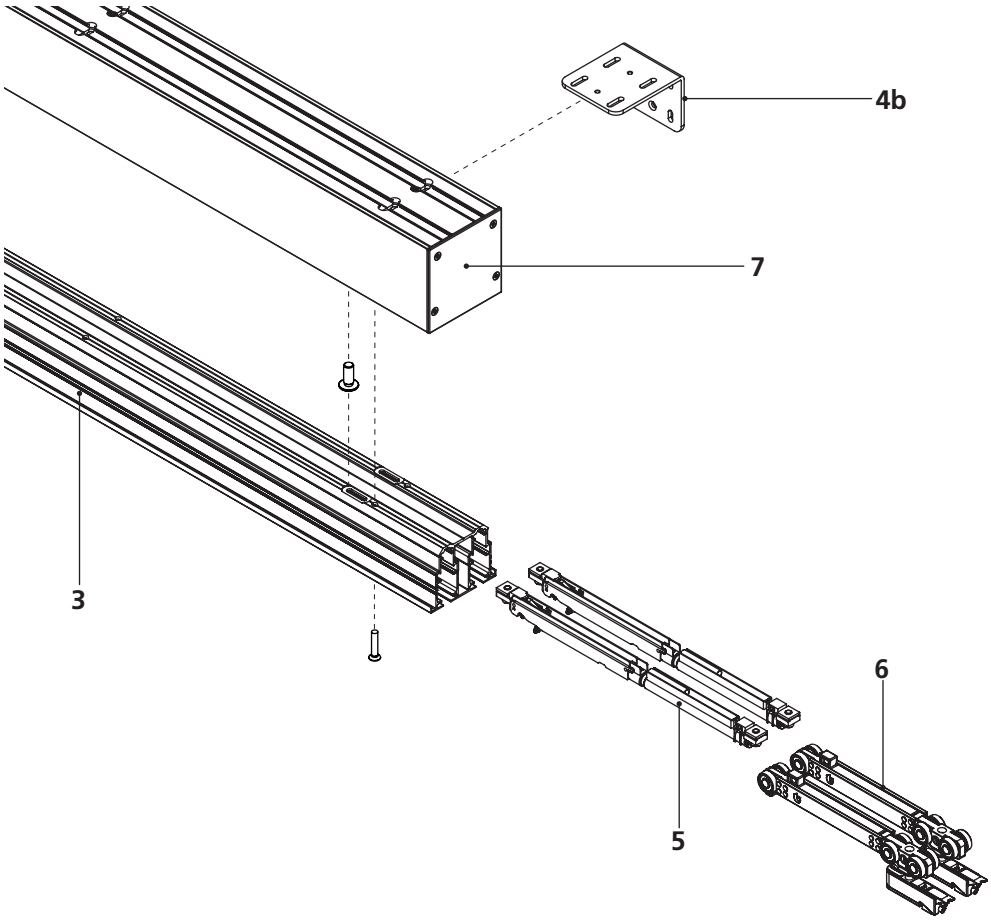

Binario a parete 2 vie / 2 ways wall rail

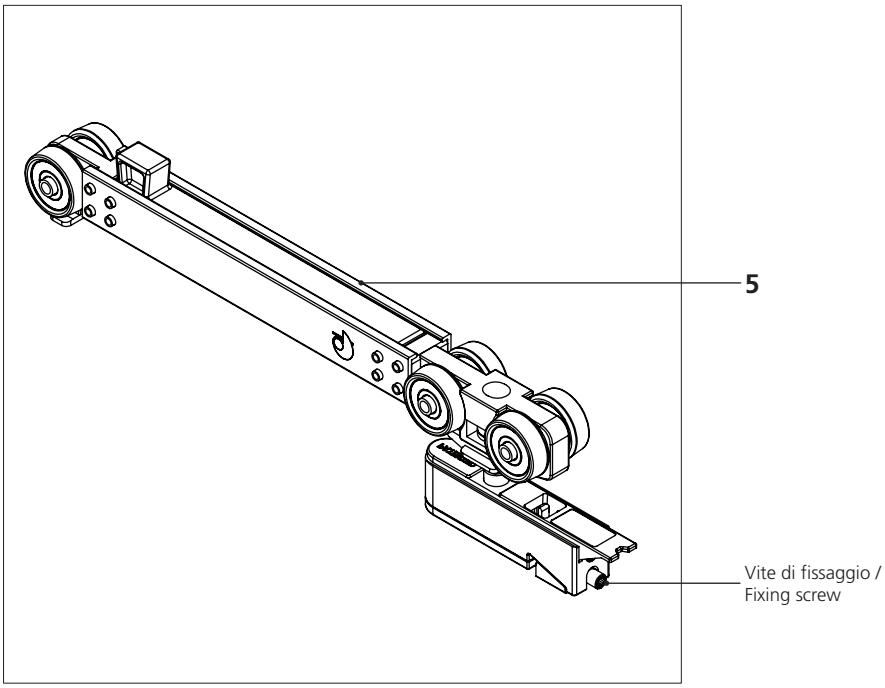

1a. Carter lato staffe / Bracket side case
1b. Carter di finitura / Finishing case
2. Trave / Beam
3. Binario / Rail
4b. Staffa parete 2 vie / 2 ways wall bracket
5. Carrello / Carriage
6. Rallentatore / Slow motion device
7. Chiusura / Closing cap

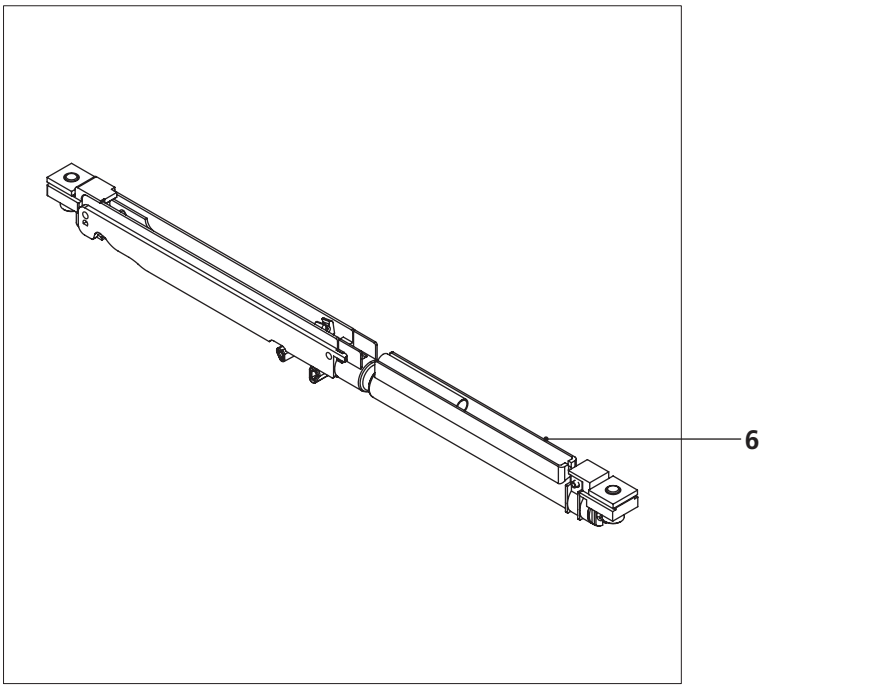

Simbologia e strumenti di montaggio / Symbology and assembly tools

Fare attenzione/
Pay attention

Avvicinare - togliere/
Bring closer - Remove

In squadra/
At right angle

Allineare/
Align

Avvitare-regolare/
Screw-adjust

Inserisci/
Insert

Quota/
Level

Cacciavite a croce/
Crosshead screwdriver

Chiave a brugola/
Hex key

Binario a parete 2 vie / 2 ways wall rail

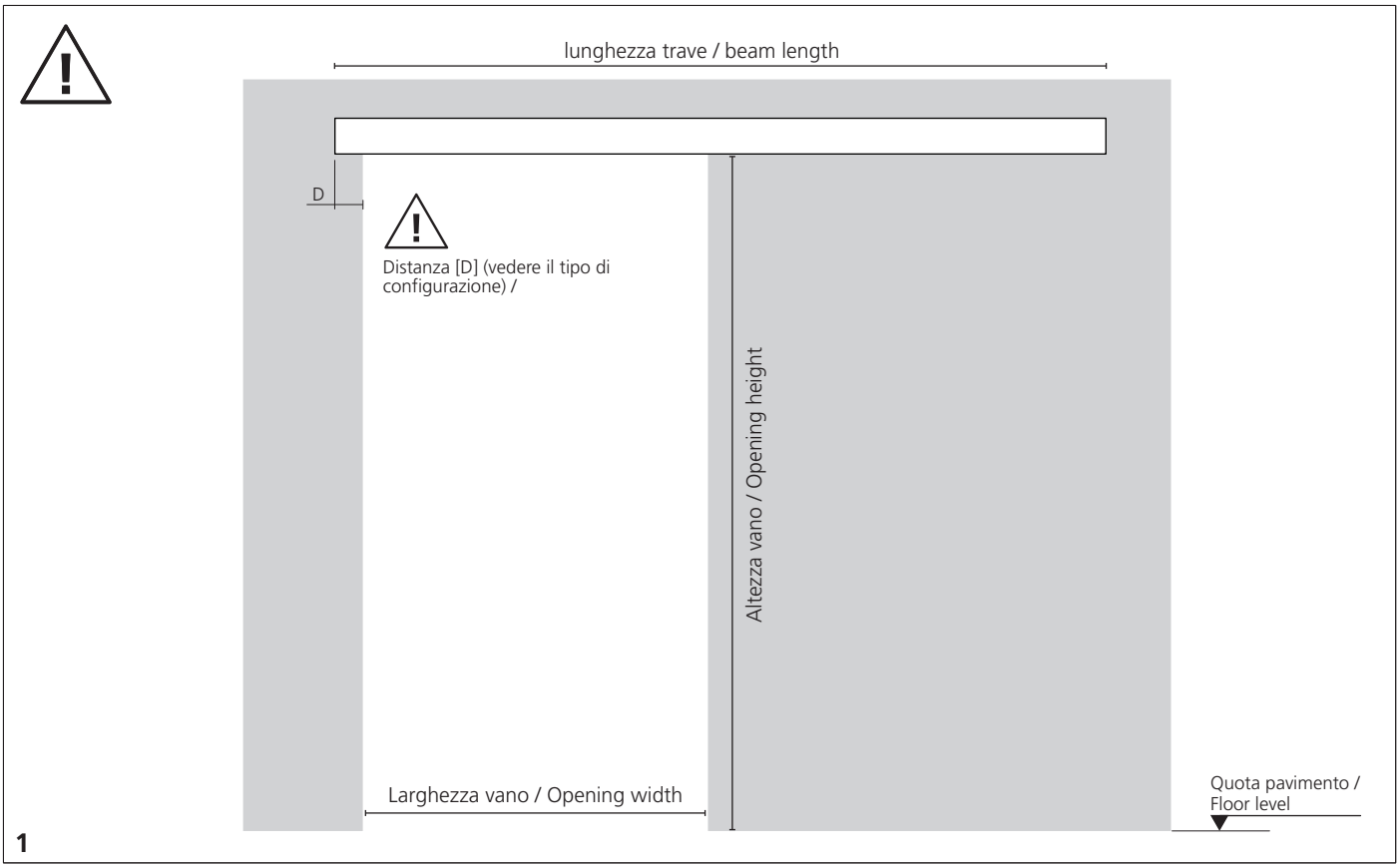

1. Appoggiare la trave alla parete e segnare la posizione corretta, facendo attenzione al tipo di configurazione (vedere codice).
1. Lay the beam to the wall and mark the right position, paying attention to the kind of configuration (see the code).

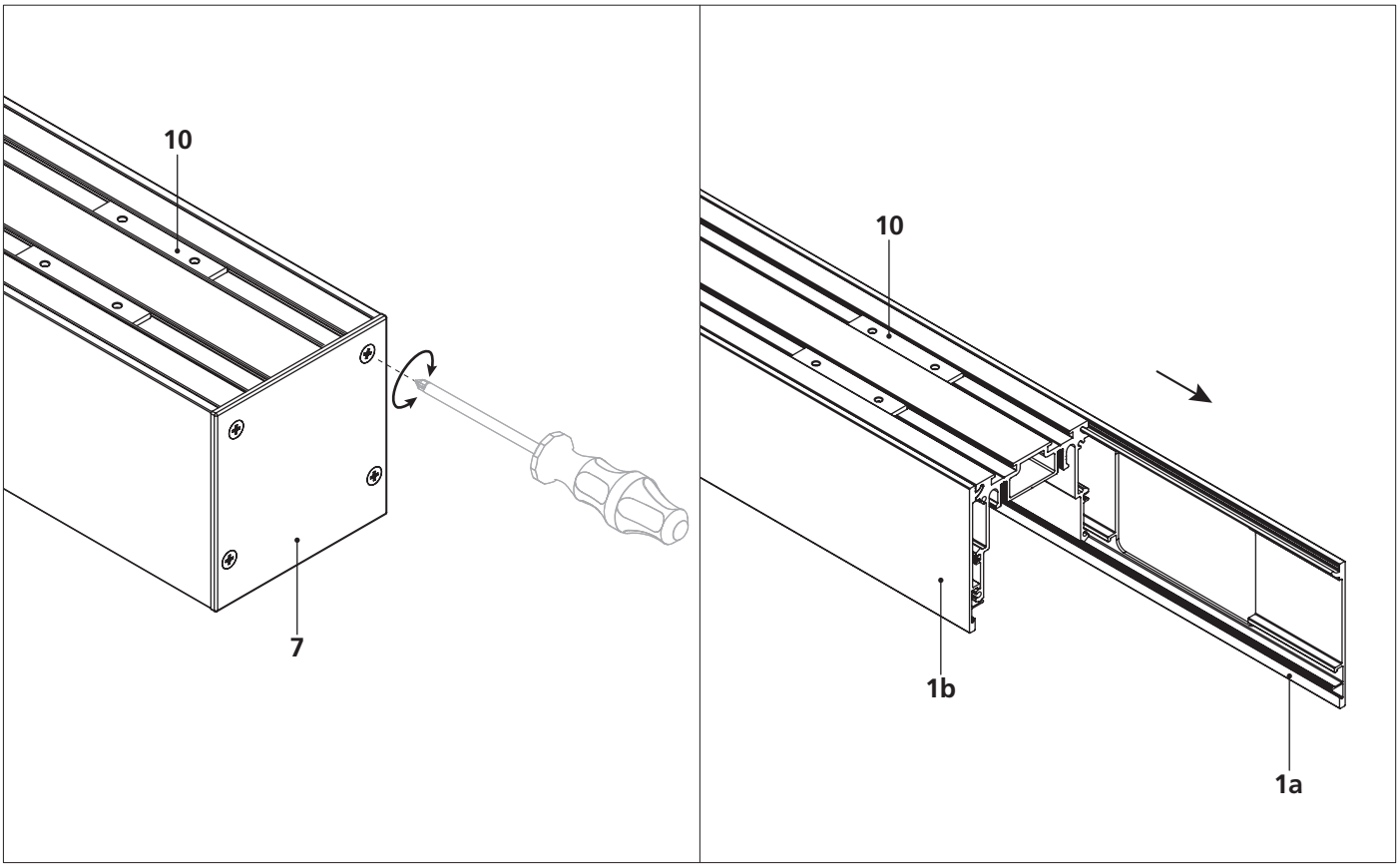

2. Rimuovere il tappo di chiusura e sfilare il carter [1a] con lavorazioni per le staffe.
2. Remove the closing cap and remove the cover with the brackets set-up [1a] .

Binario a parete 2 vie / 2 ways wall rail

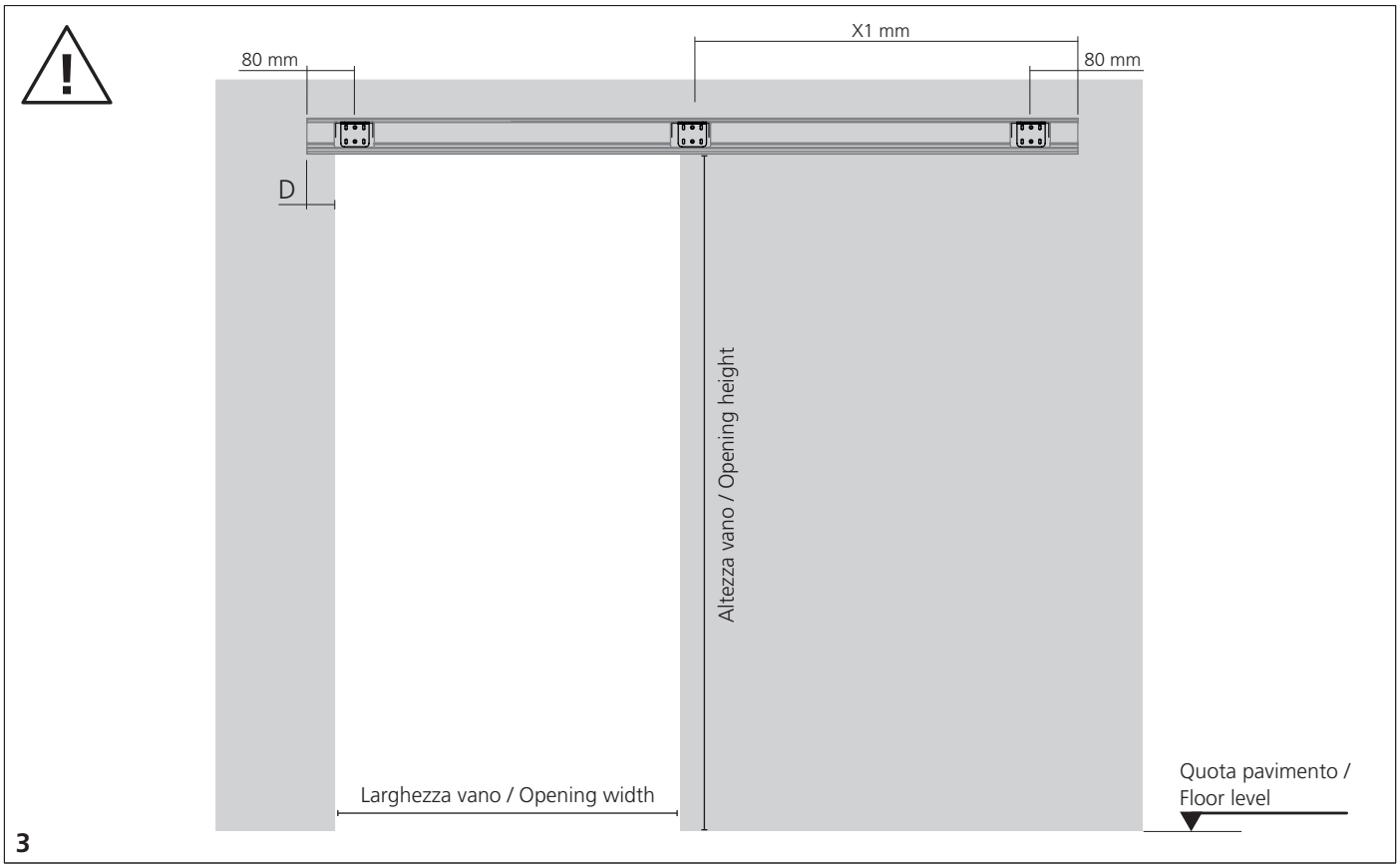

3. Usare il carter lavorato [1a] come dima per segnare la posizione a muro delle staffe.
3. Use the cover [1a] as a template to mark the wall position of the brackets

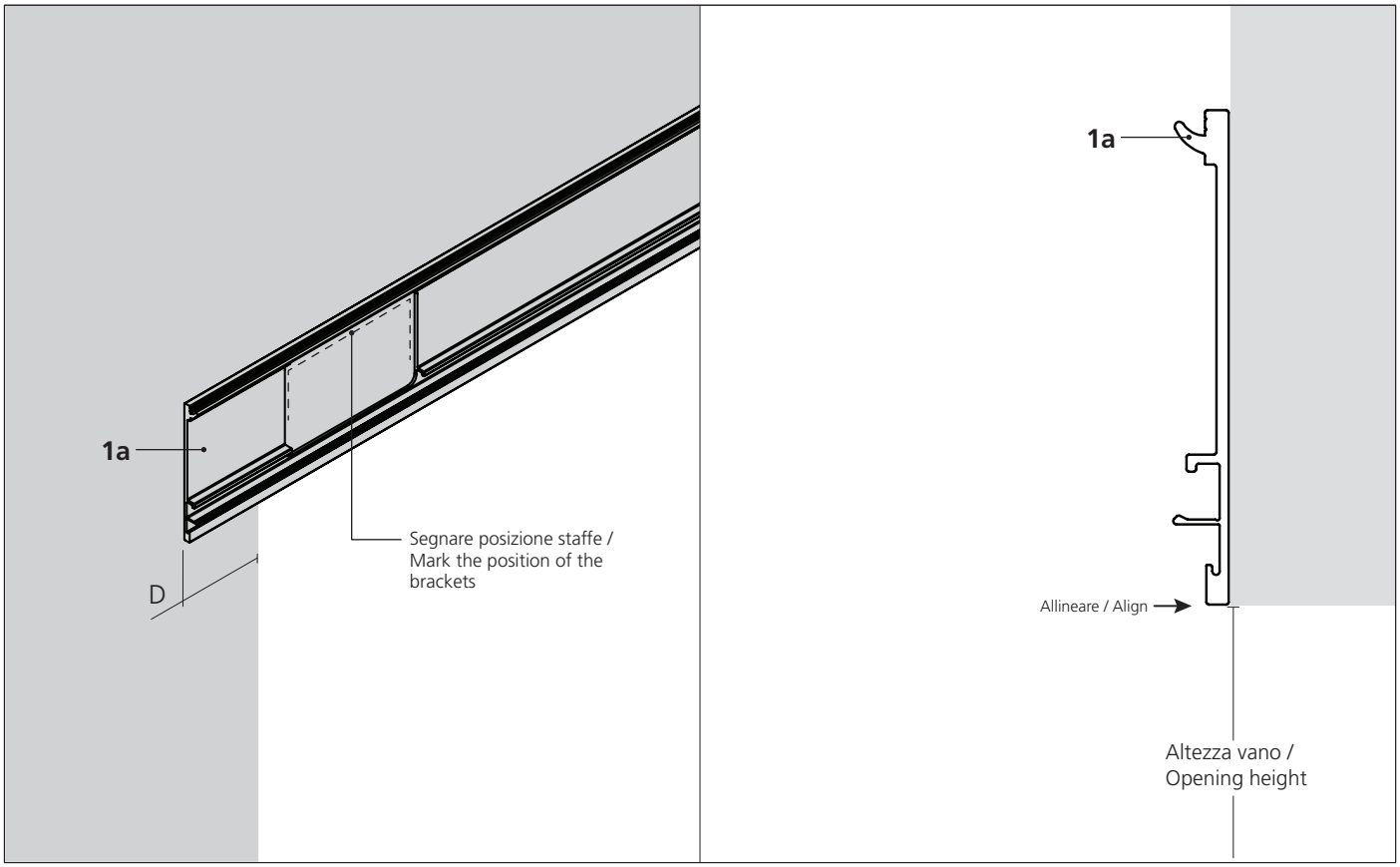

Binario a parete 2 vie / 2 ways wall rail

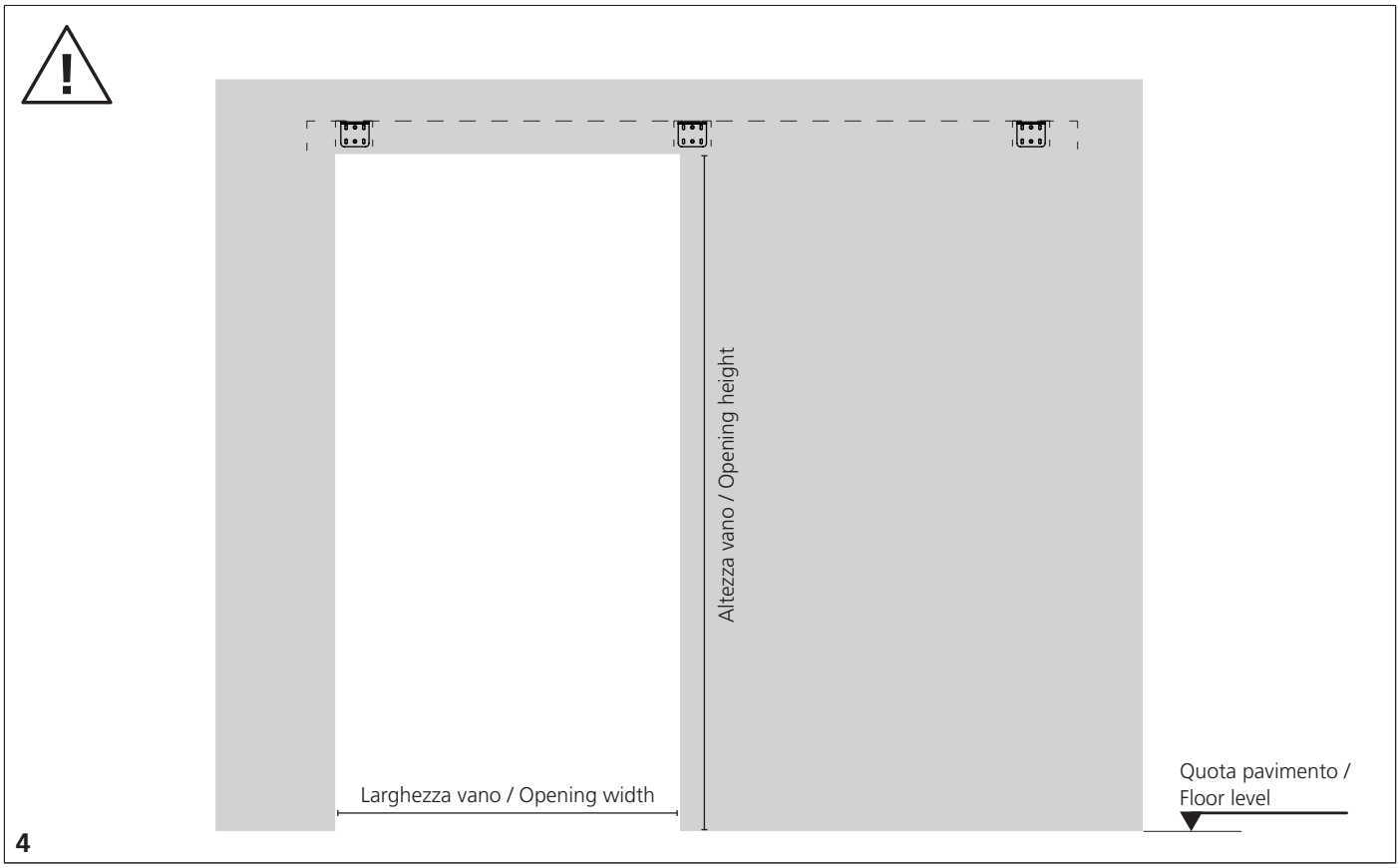

4. Fissare le staffe a parete. Attenzione: si raccomanda di usare il tipo di fissaggio più idoneo in base al tipo di muro.
4. Fix the wall brackets. Attention, we recommend to use the most suitable fixing system according to the kind of wall.

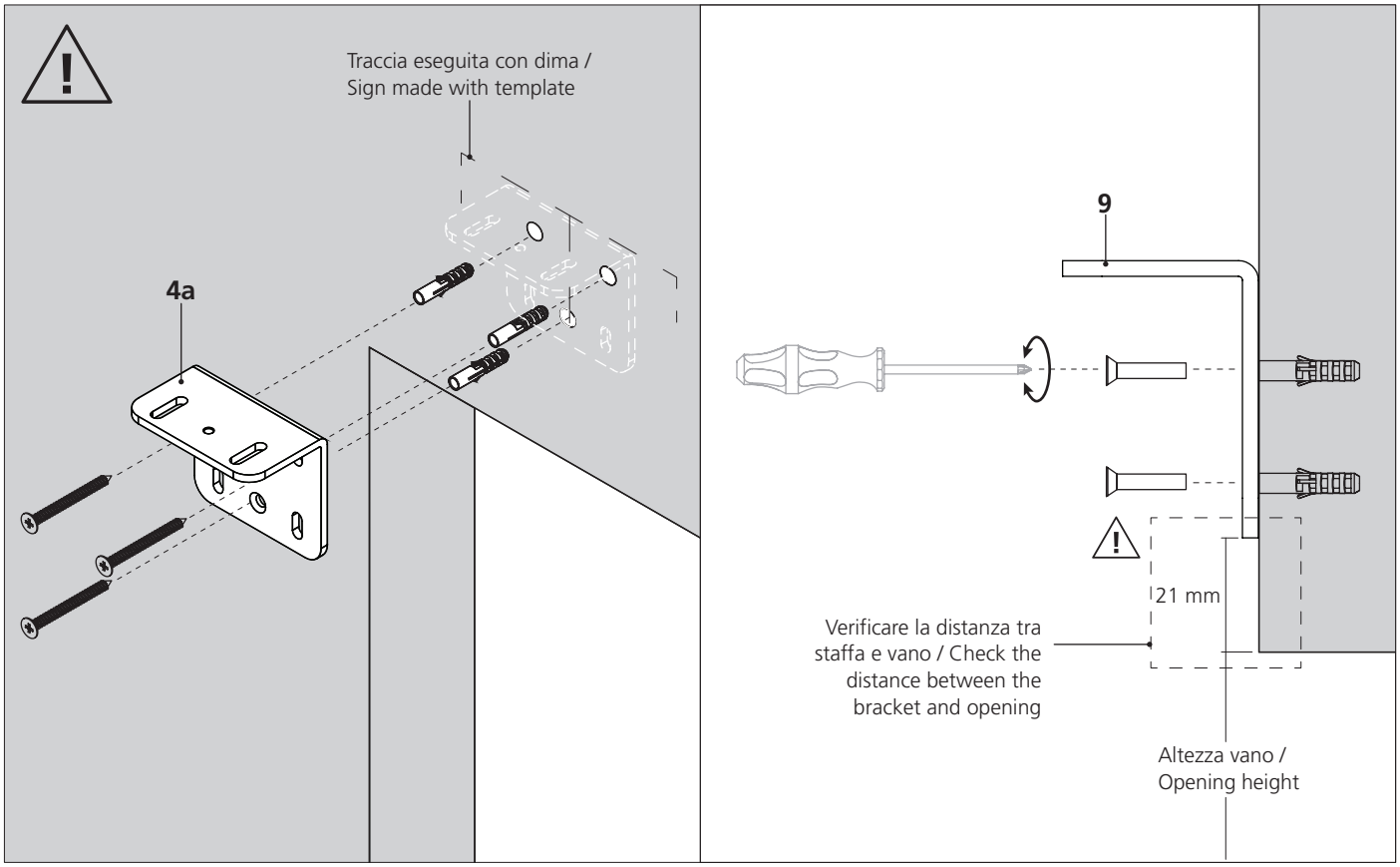

La staffa va posizionata a filo sopra rispetto al segno tracciato ed in mezzeria dello stesso.
The bracket must be positioned flush above the sign made and in the middle of it.

Binario a parete 2 vie / 2 ways wall rail

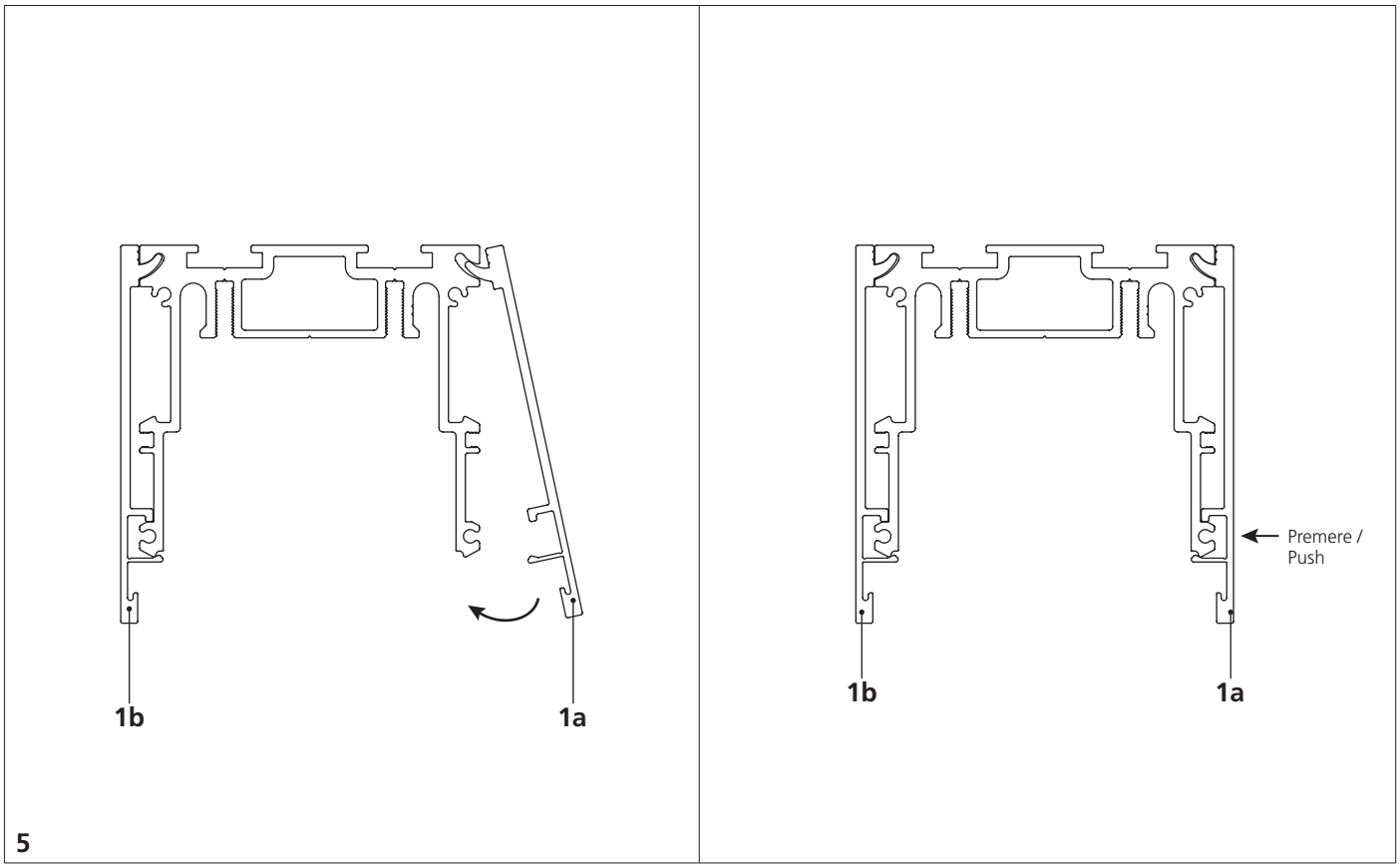

5. Incastrare il carter sulla trave.
5. Fit the cover onto the beam.

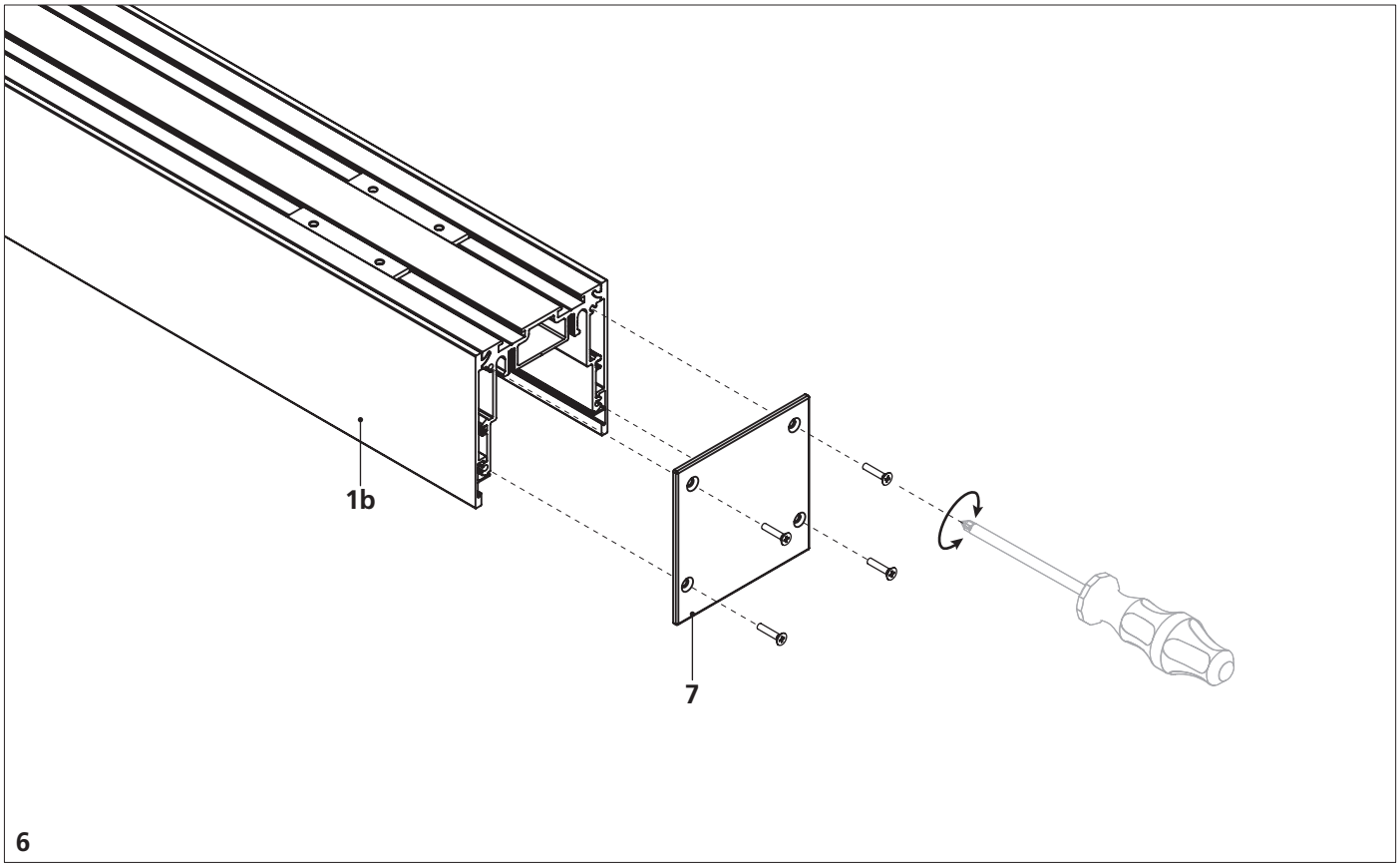

6. Avvitare il tappo di chiusura.
6. Screw the closing cap.

Binario a parete 2 vie / 2 ways wall rail

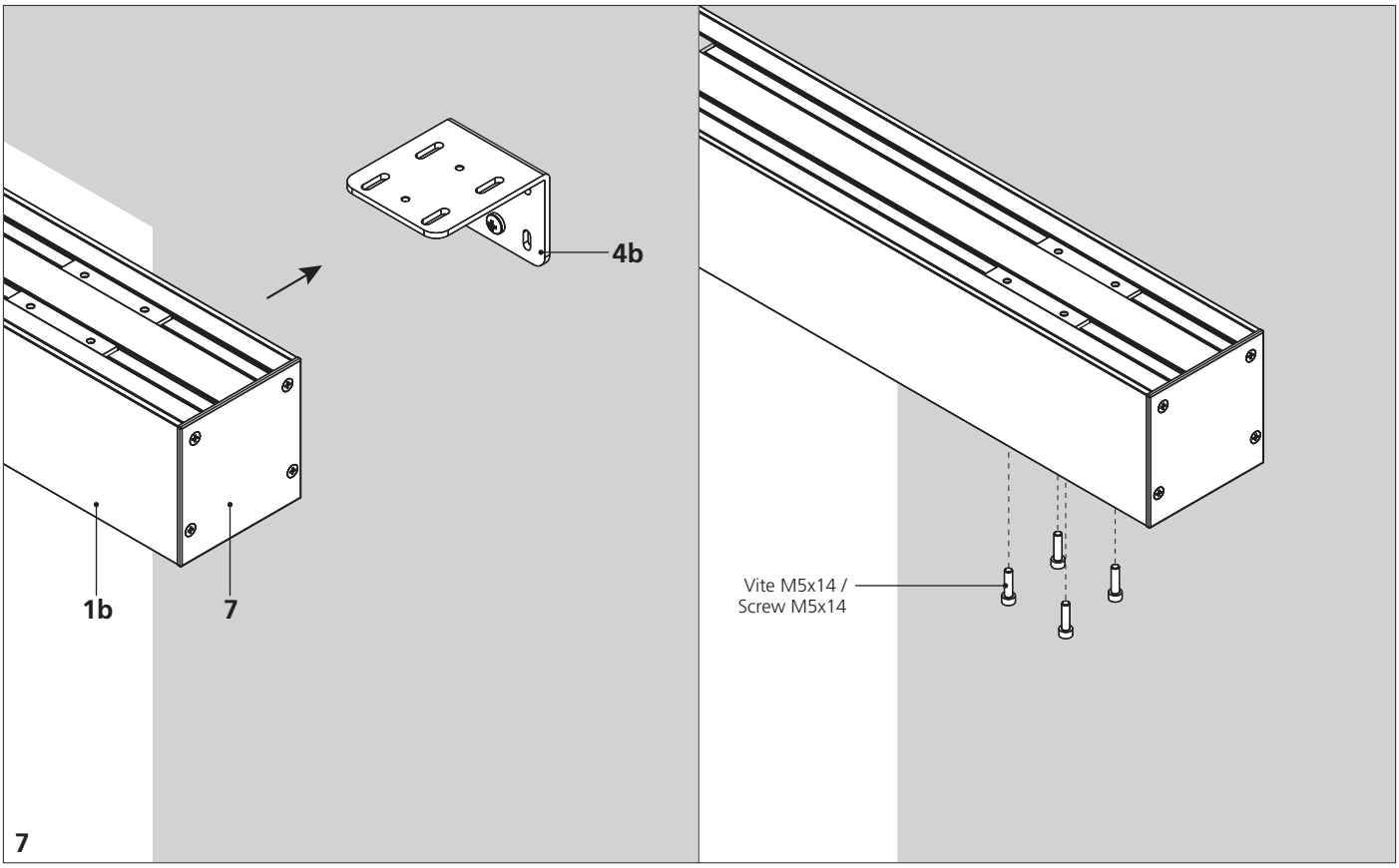

7. Infilare la trave sulle staffe di sostegno ed avvitare le viti M5x14 per bloccare la trave.
7. Insert the beam on the support brackets and tighten the M5x14 screws to lock the beam.

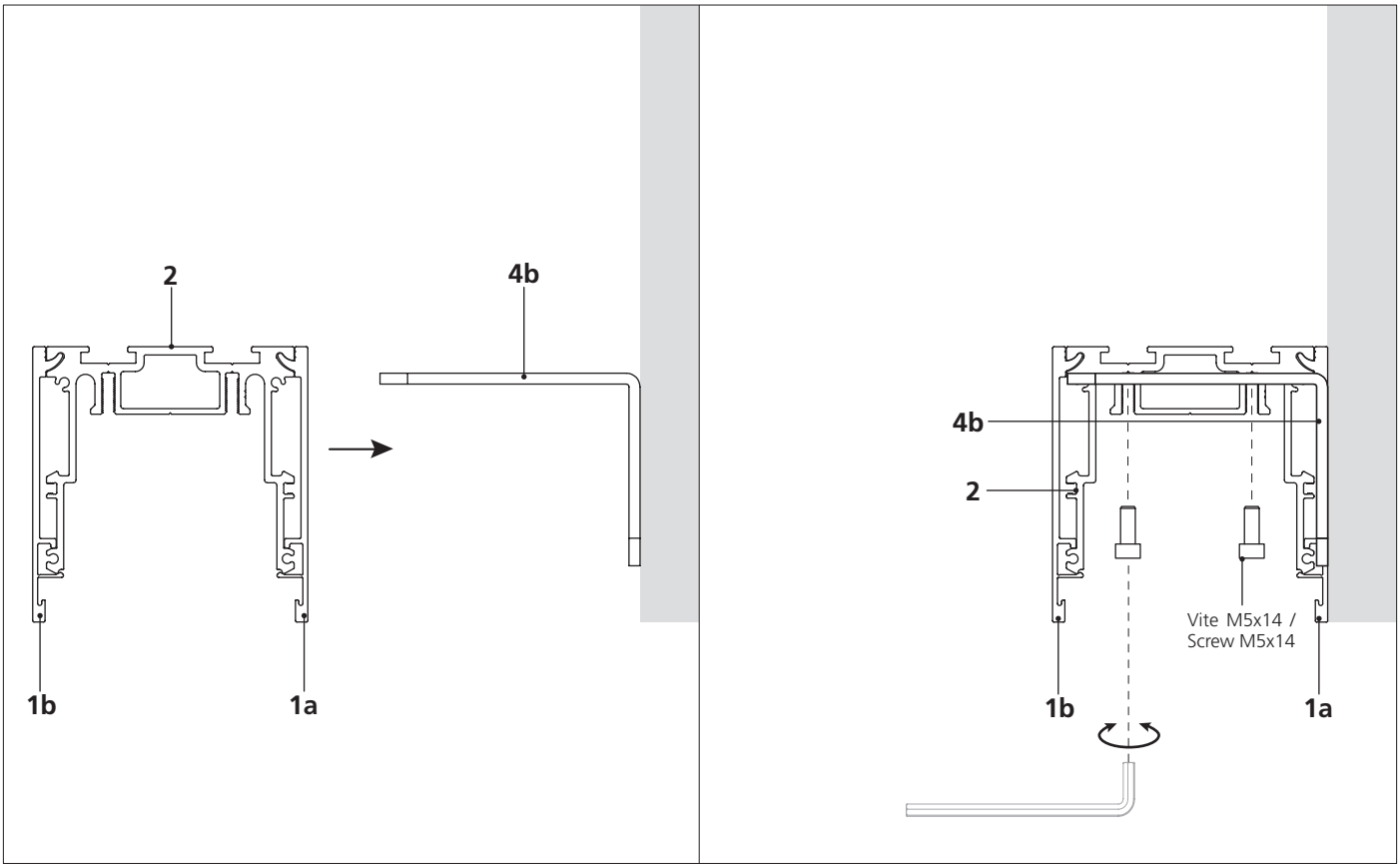

Binario a parete 2 vie / 2 ways wall rail

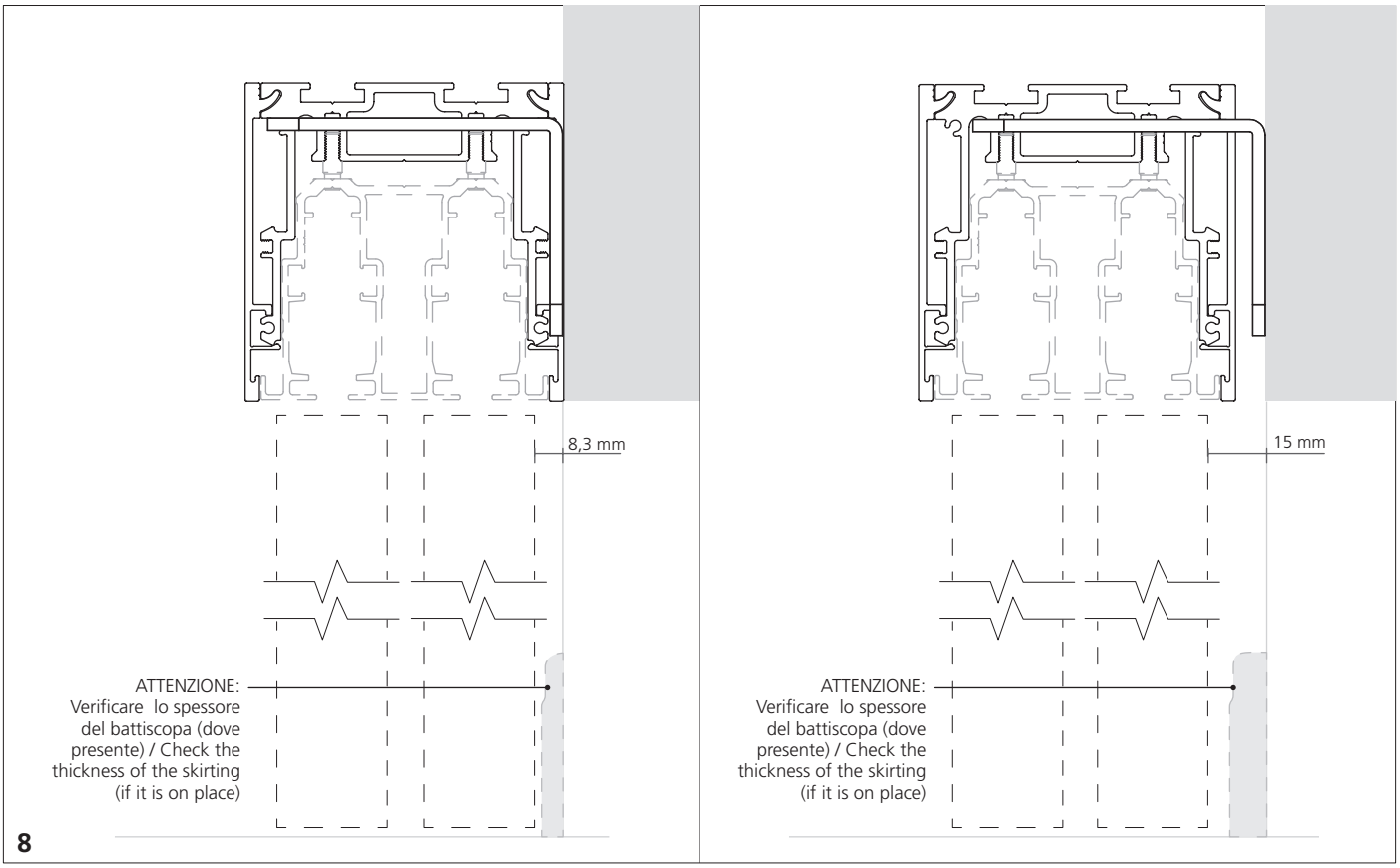

8. Regolare la distanza tra trave e parete per consentire una corretta apertura dell'anta.
8. Adjust the distance between the beam and the wall to allow the door to open correctly.

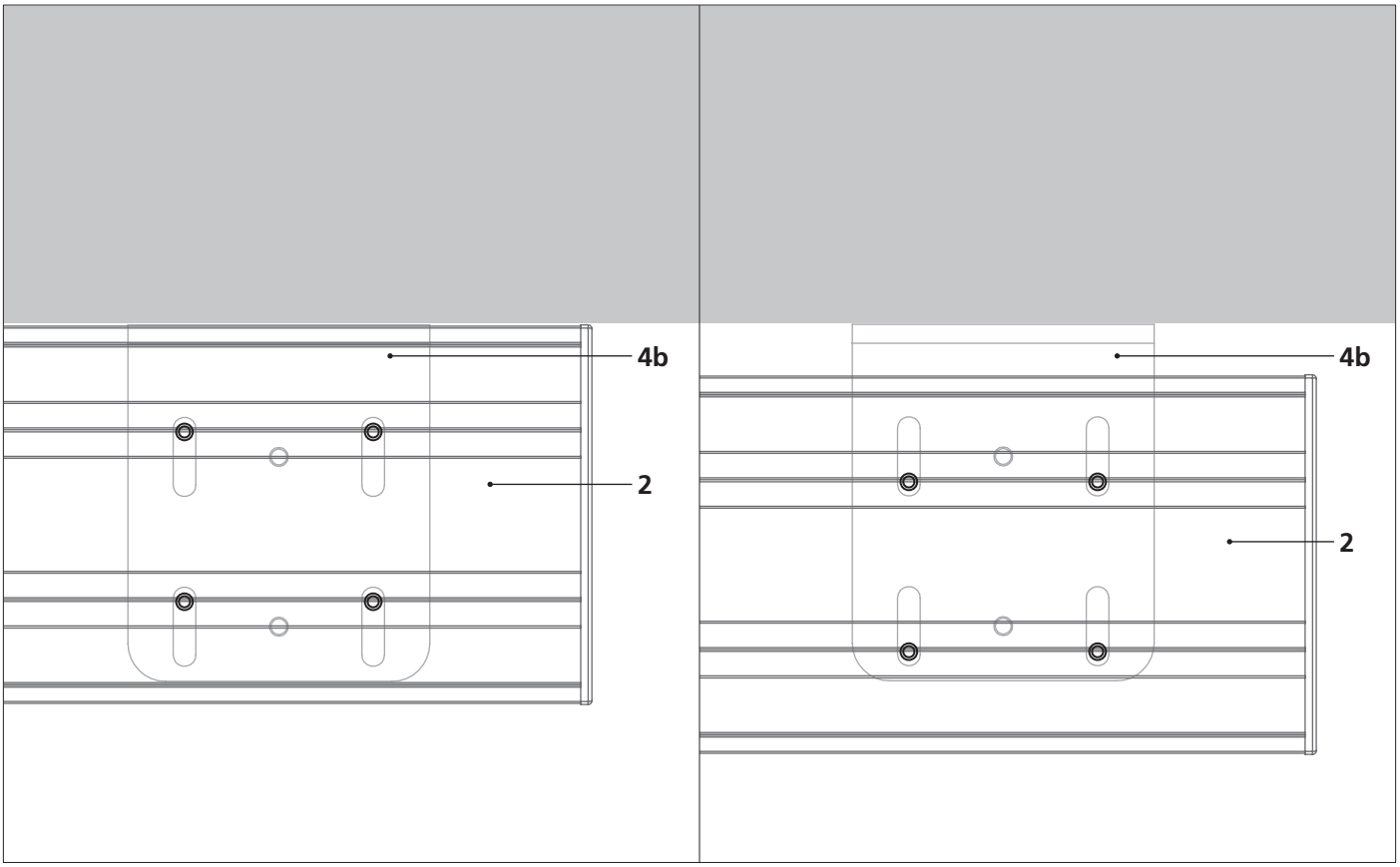

Binario a parete 2 vie / 2 ways wall rail

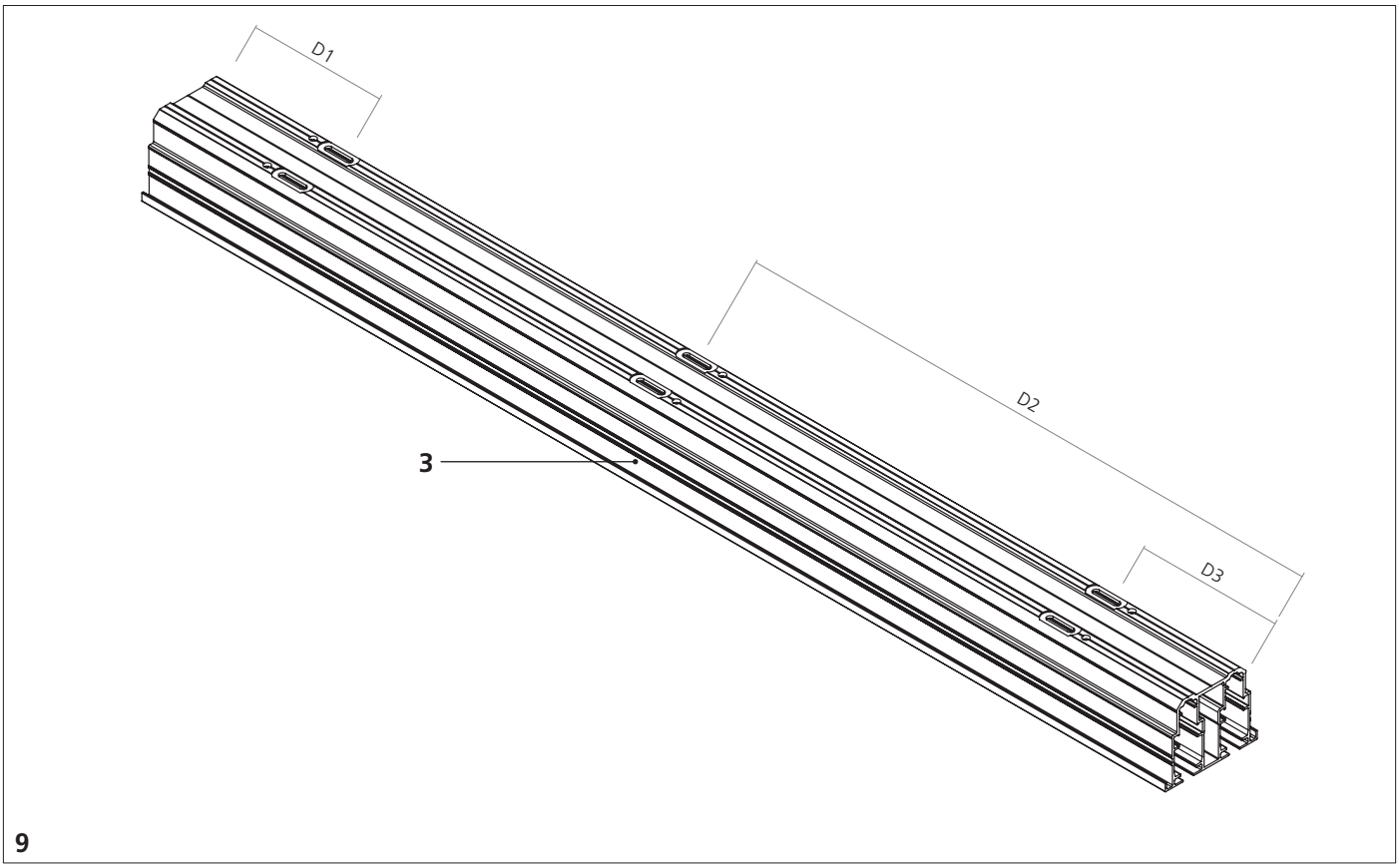

9. Misurare la distanza tra il centro del foro asolato e la fine del binario.
9. Measure the distance between the center of the loop and the end of the rail.

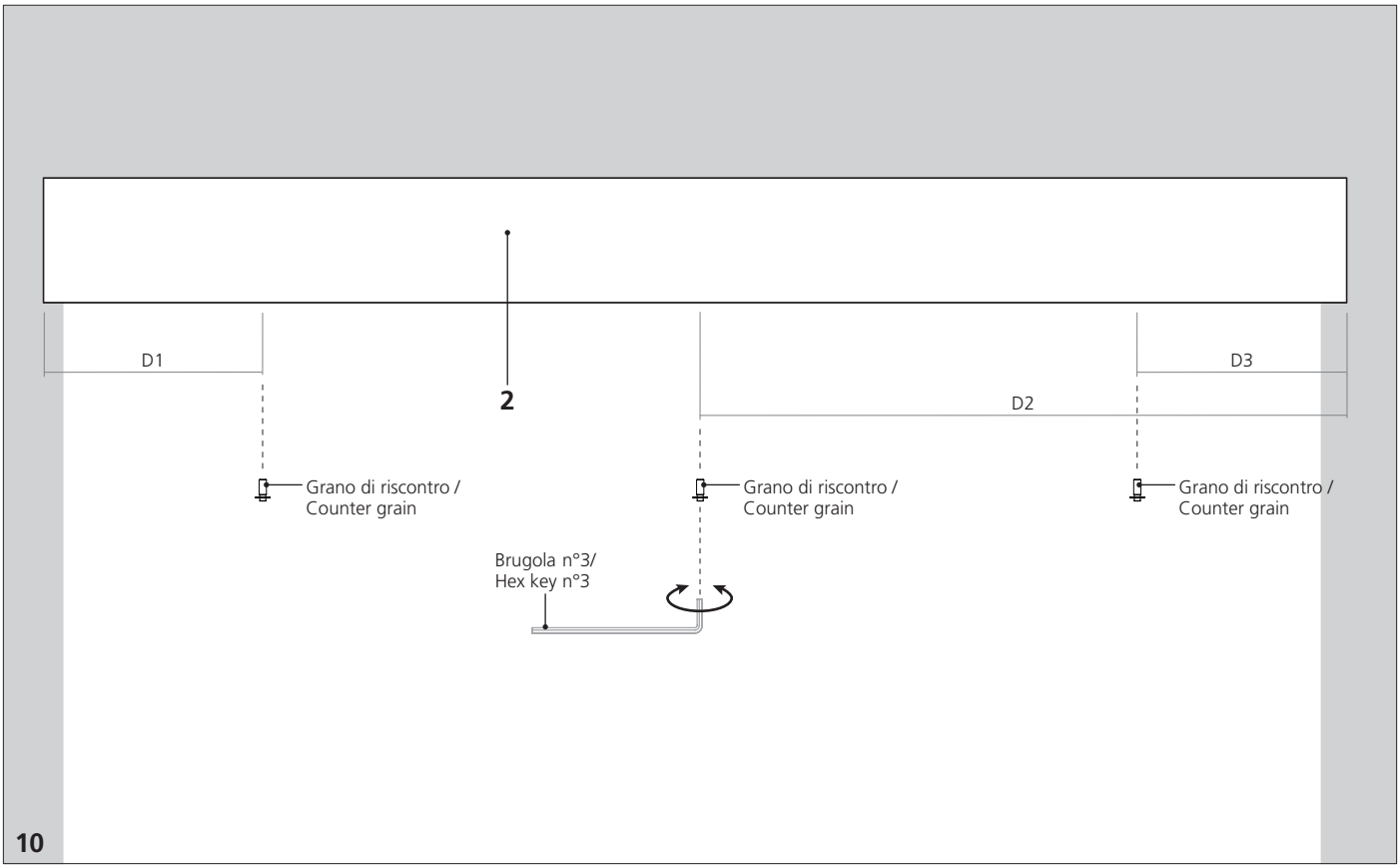

10. Riportare le misure sulla trave a parete ed avvitare i grani di riscontro.
10. Mark the size on the wall beam and screw the counter grains.

Binario a parete 2 vie / 2 ways wall rail

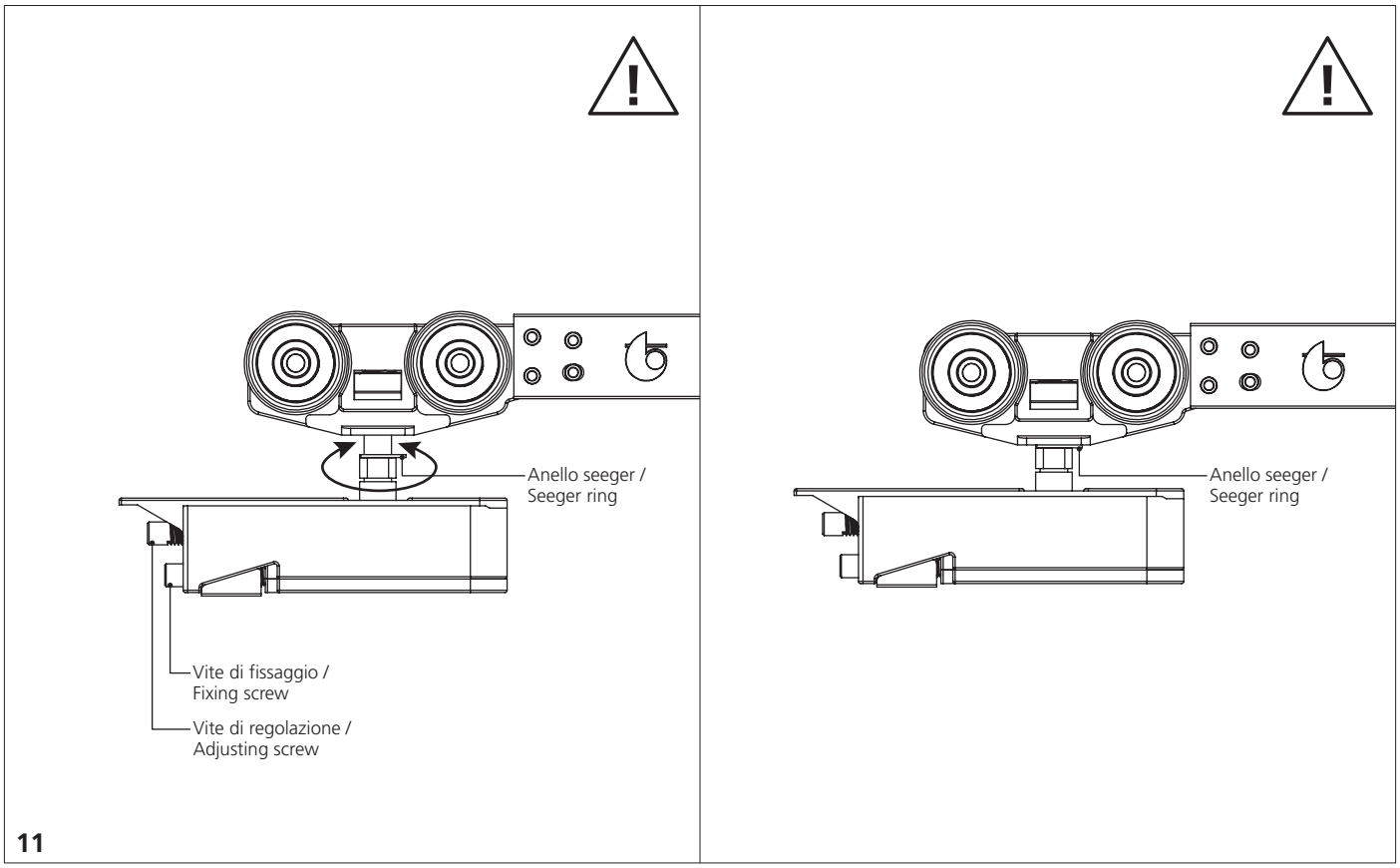

ATTENZIONE: Avvitare la slitta fino alla posizione standard data dall'anello seeger.
ATTENTION: Screw the slide till the standard position given by the seeger ring.

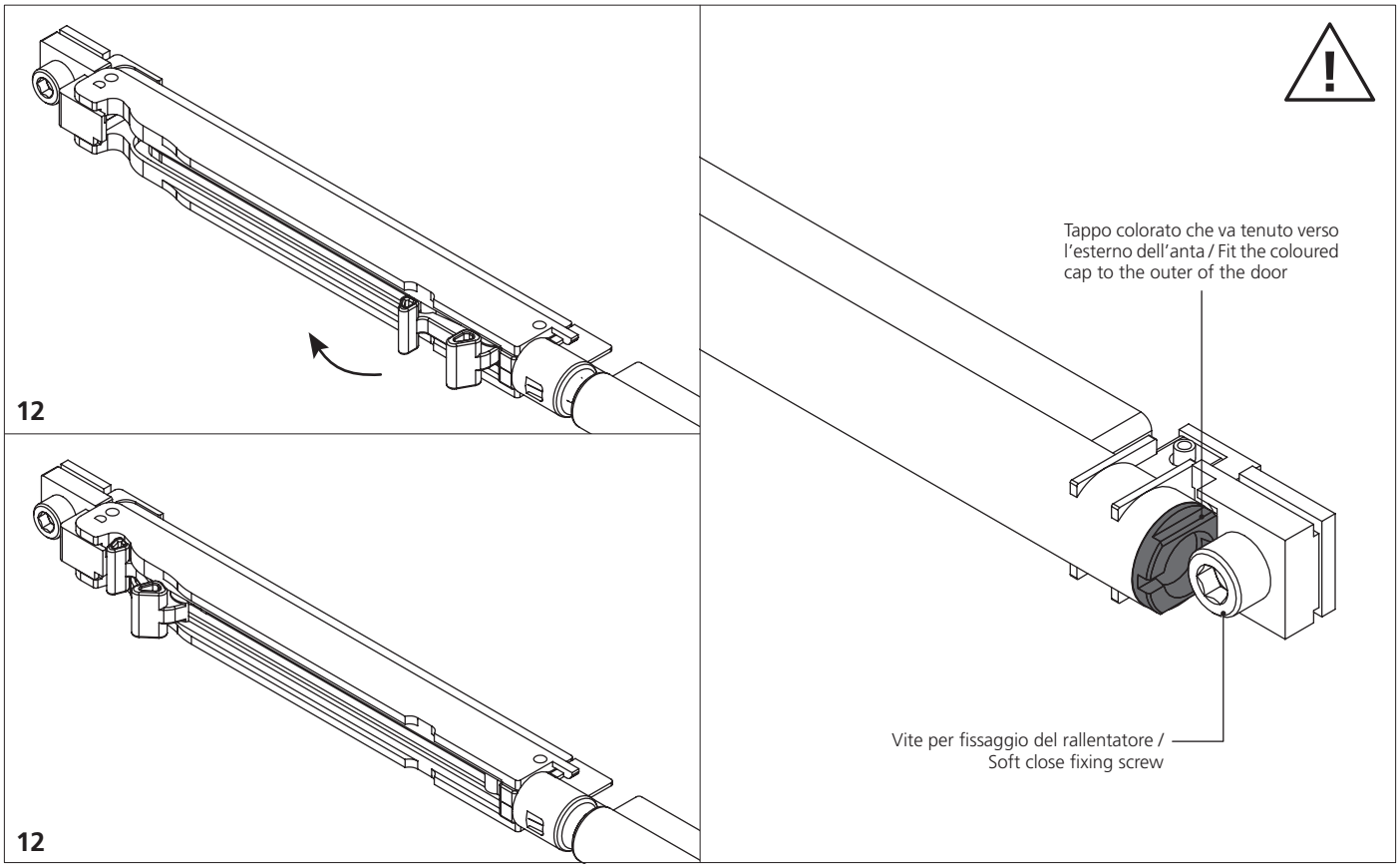

12. Armare i rallentatori. Attenzione, il tappo colorato va posizionato sempre all'esterno dell'anta di riferimento.
12. Fit the soft close mechanism ensuring the coloured cap is always on the outer side relative to the door.

Binario a parete 2 vie / 2 ways wall rail

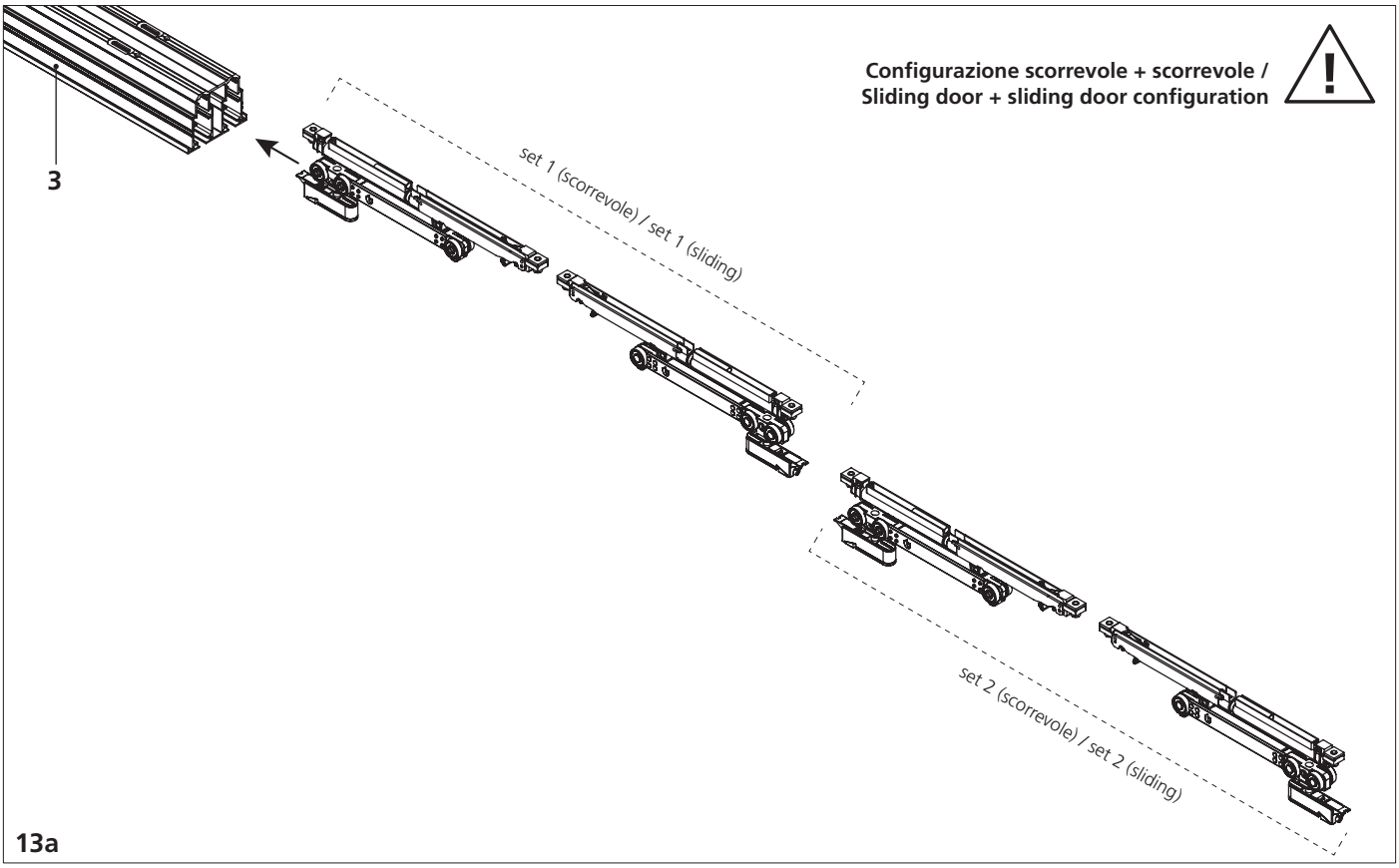

13a. Inserire i carrelli e i rallentatori nel binario senza agganciarli fra loro.
13a. Insert the carriages and soft close mechanisms without hooking them together.

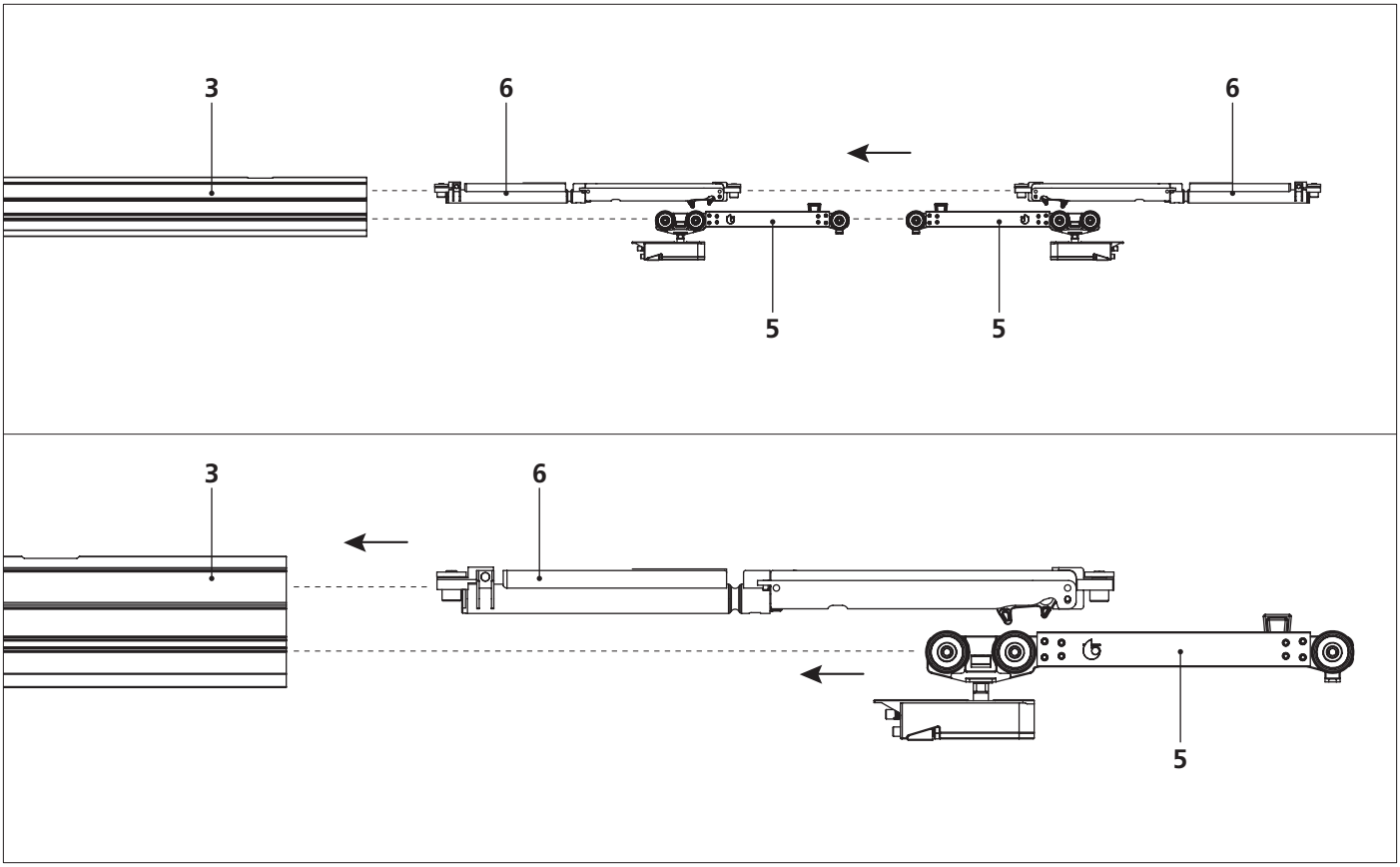

ATTENZIONE: Verificare che i carrelli siano posizionati all'interno dei rallentatori.
ATTENTION: Check that the carriages are positioned inside the soft close mechanisms.

Binario a parete 2 vie / 2 ways wall rail

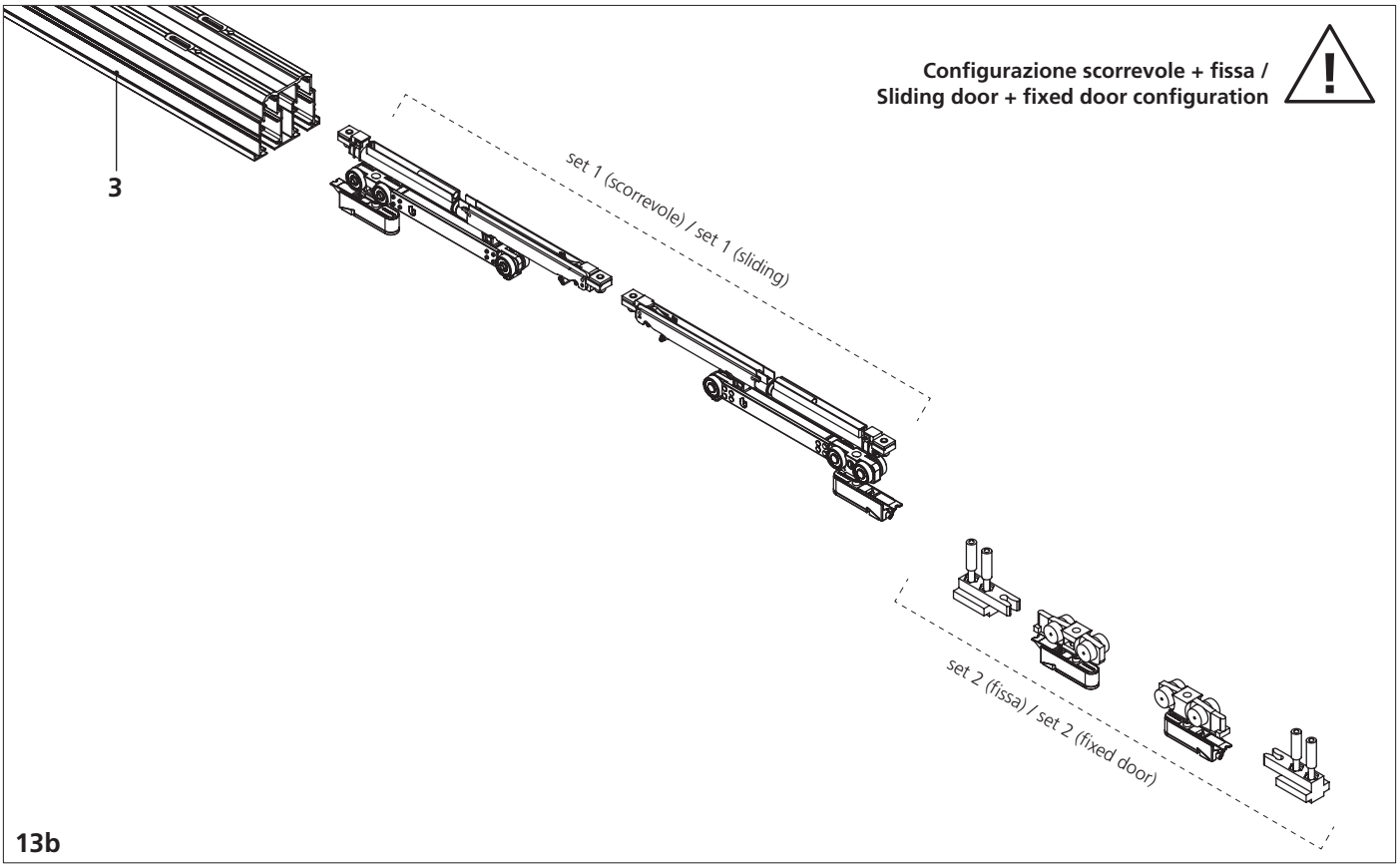

13b. ATTENZIONE: Per montaggio anta fissa, inserire i blocchi rispettando la sequenza di montaggio e il tipo di configurazione.
13b. ATTENTION: To install the fixed door, insert the blocks following the assembling sequence and the configuration.

Soluzione A: 1 fermo per anta fissa / Solution A: 1 stopper for fixed door

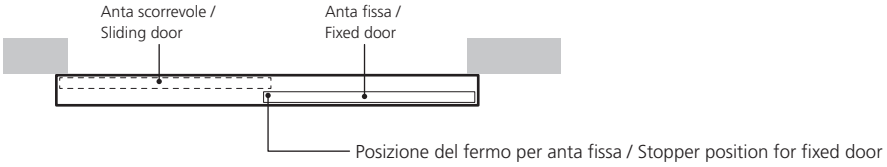

Soluzione B: 2 fermi per anta fissa / Solution B:2 stoppers for fixed door

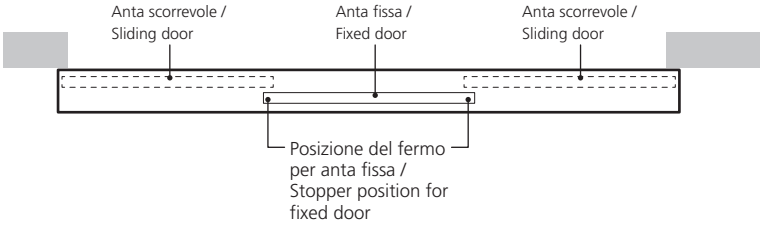

Soluzione C: 1 fermo per anta fissa / Solution C: 1 stopper for fixed door

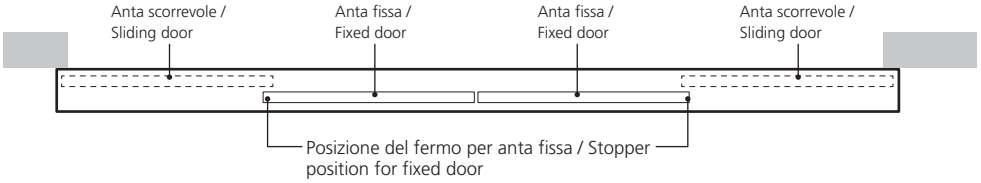

Binario a parete 2 vie / 2 ways wall rail

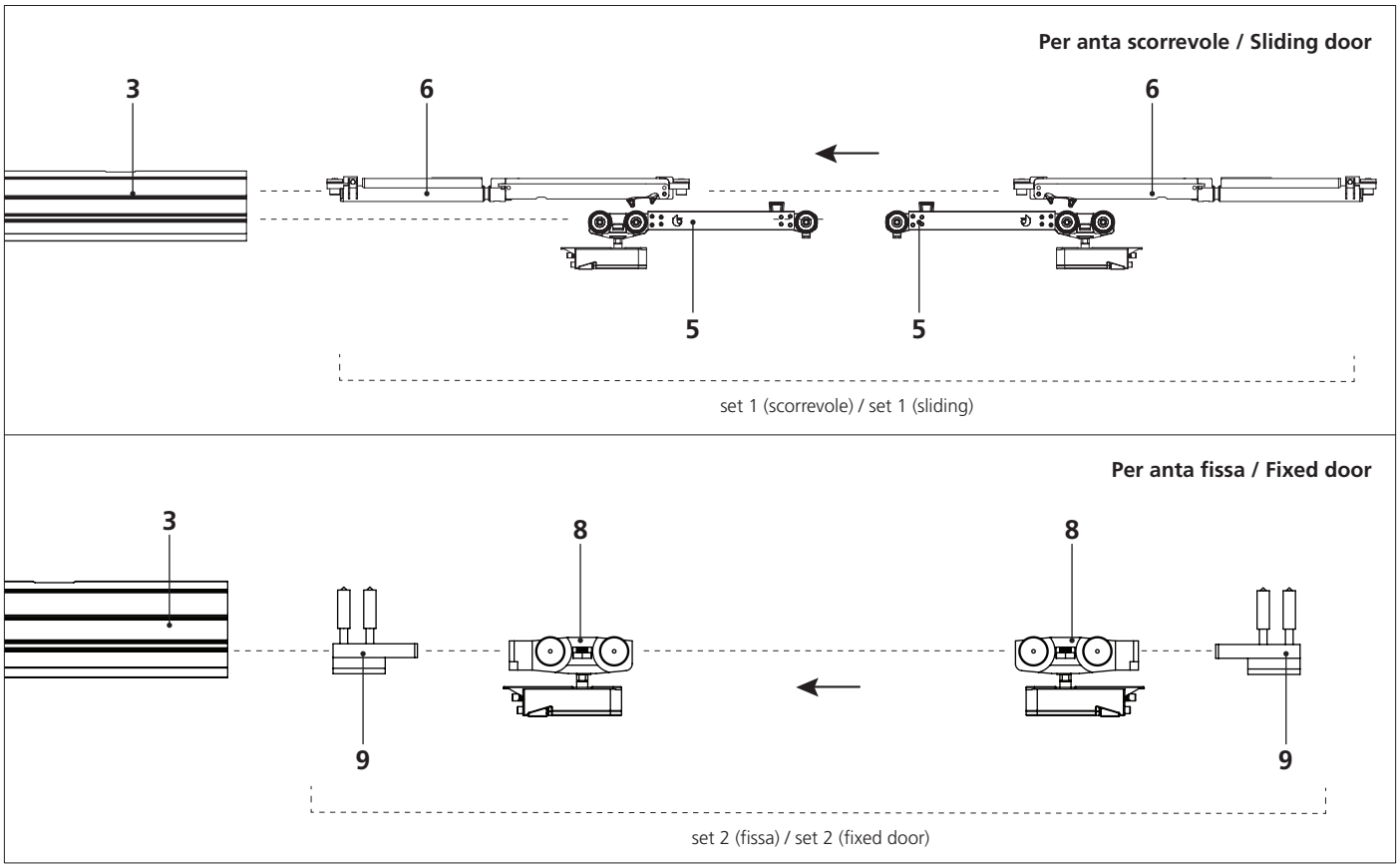

ATTENZIONE: Verificare che i carrelli siano posizionati all'interno dei rallentatori.
ATTENTION: Check that the carriages are positioned inside the soft close mechanisms.

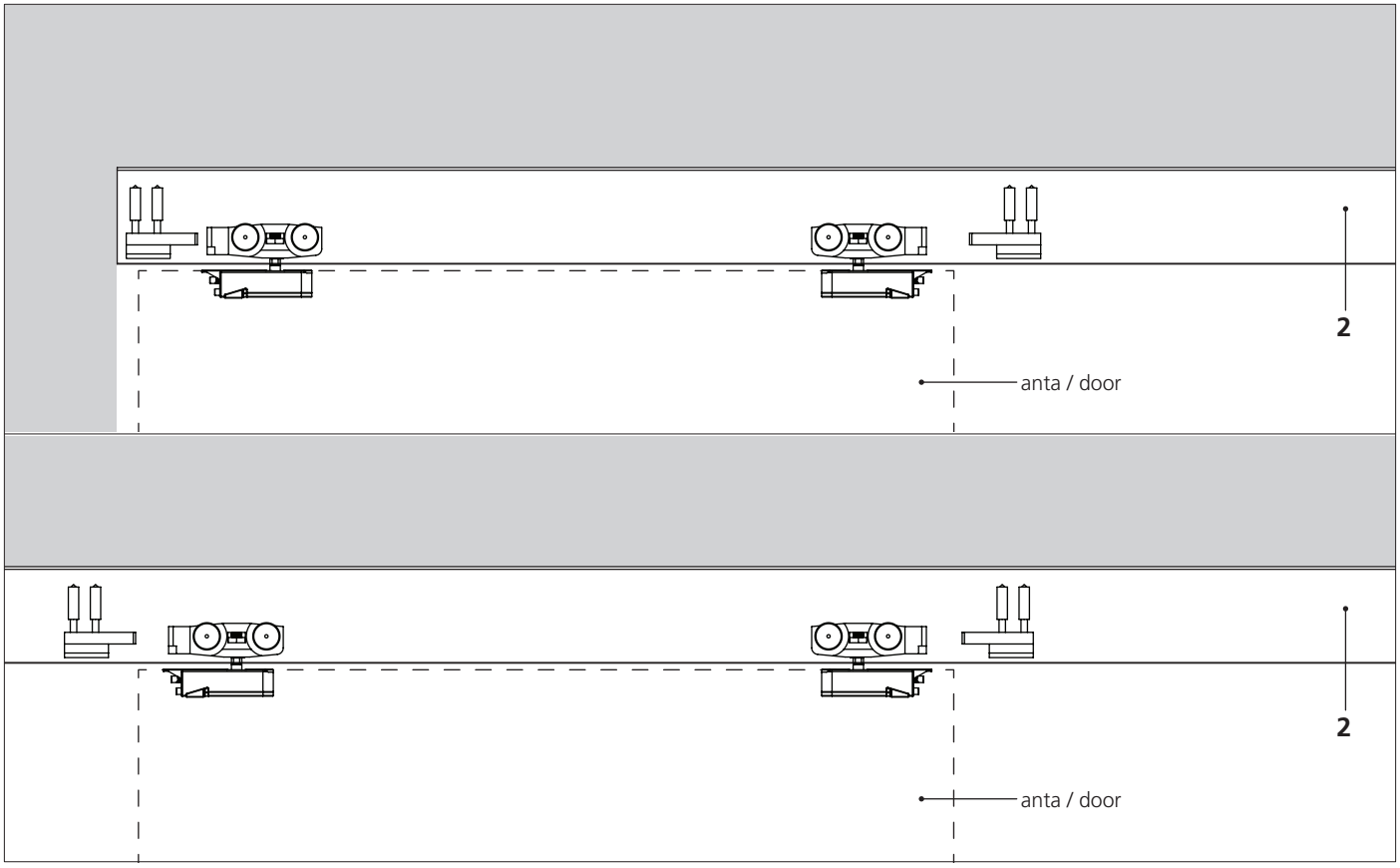

Differenza di montaggio tra anta fissa lato parete ed anta fissa centrale.
Installation difference between the fixed door wall side and central fixed door.

Binario a parete 2 vie / 2 ways wall rail

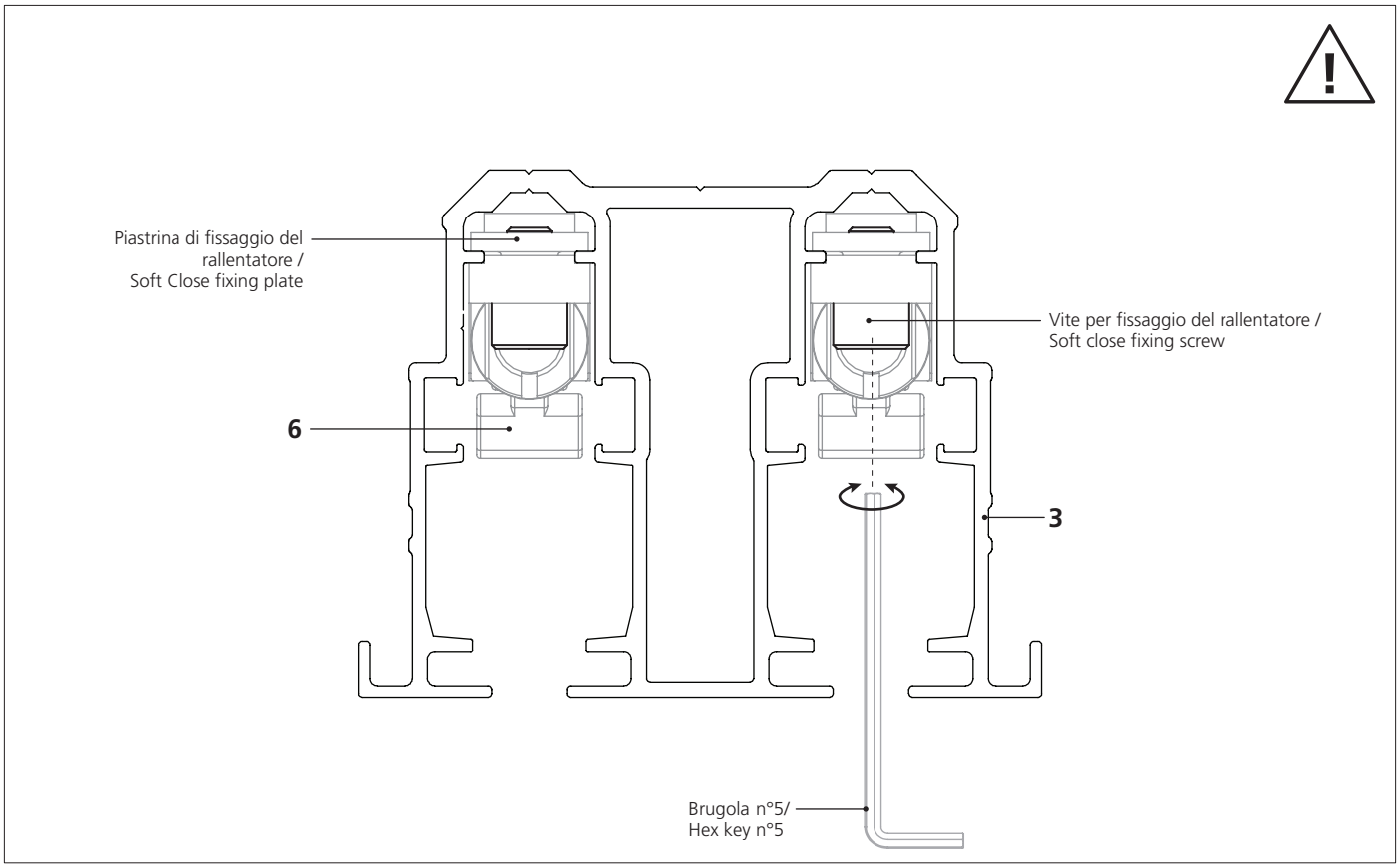

ATTENZIONE: Posizione dei rallentatori inseriti nel binario.
ATTENTION: Correctly position the soft close inside the track.

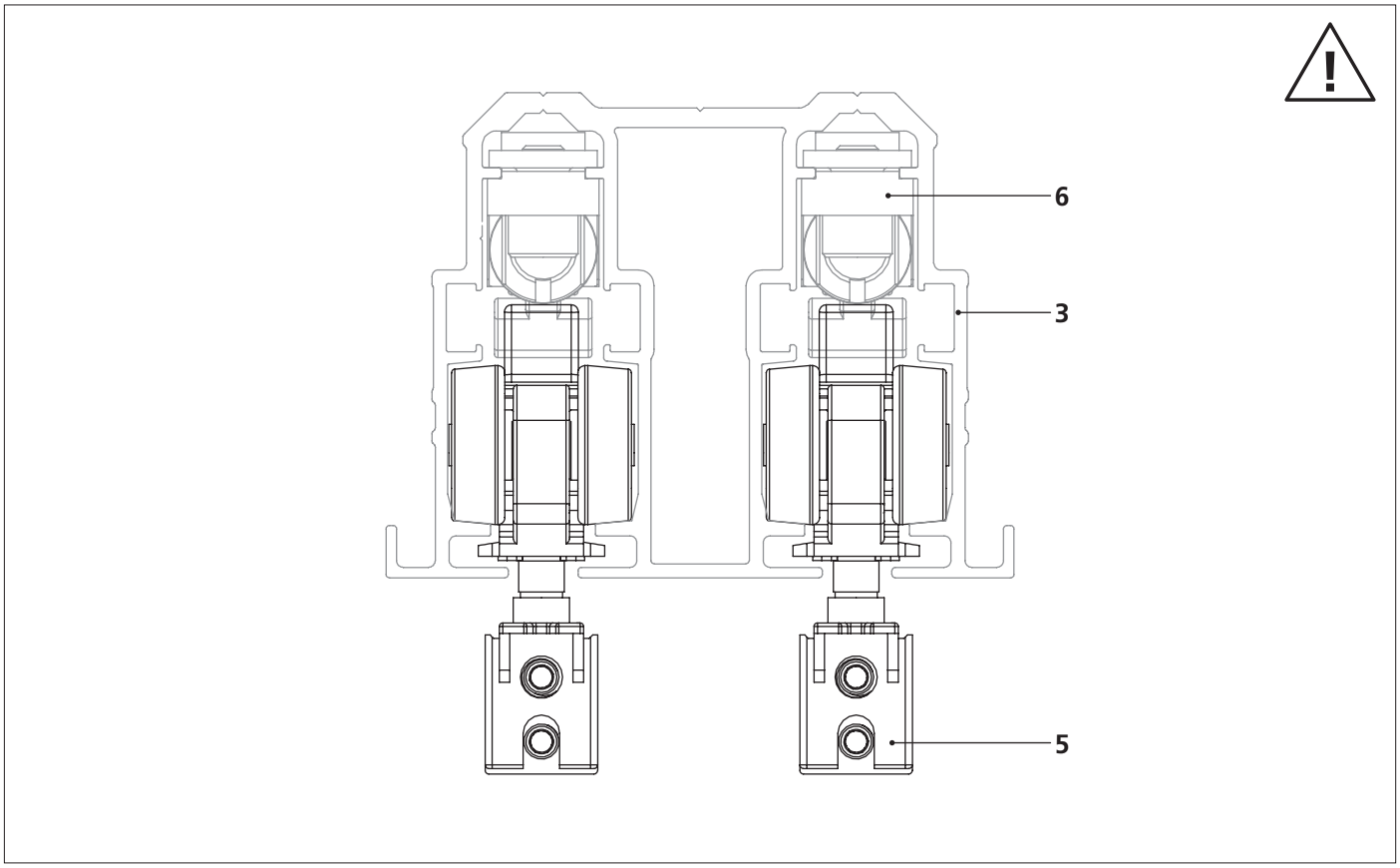

ATTENZIONE: Posizione dei carrelli inseriti nel binario.
ATTENTION: Correctly position of the carriages inside the track.

Binario a parete 2 vie / 2 ways wall rail

ATTENZIONE - IMPORTANTE -
Prima di inserire il binario nella trave, pulire accuratamente il suo interno per evitare che residui di calcinacci o altro materiale vadano a compromettere il buon funzionamento dei carrelli di scorrimento.

ATTENTION - IMPORTANT -
Before inserting the rail into the beam, clean carefully the inside part of the beam to avoid that pieces of plaster or other material may compromise the right working of the sliding carriages

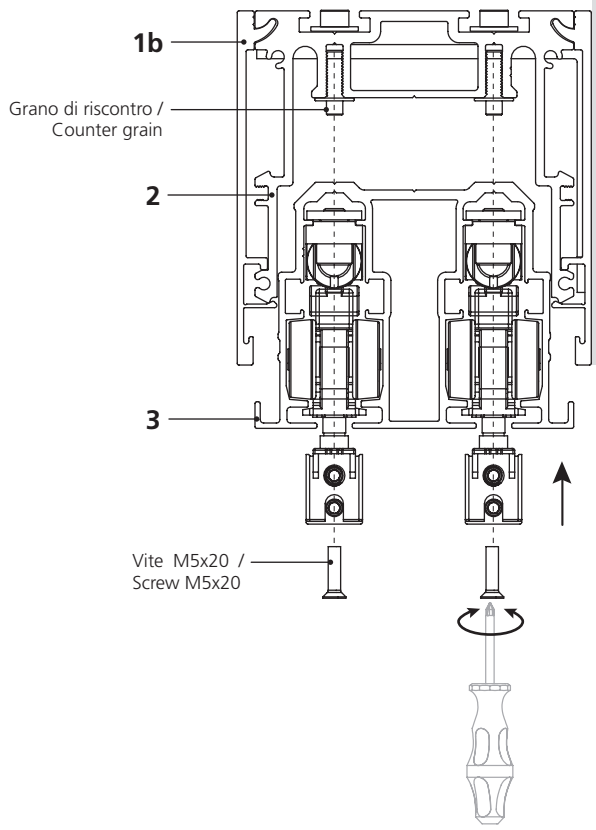

14

14. Inserire il binario nella trave a parete e fissarlo con le viti in dotazione.
14. Insert the rail in the wall beam and fix it with the supplied screws.

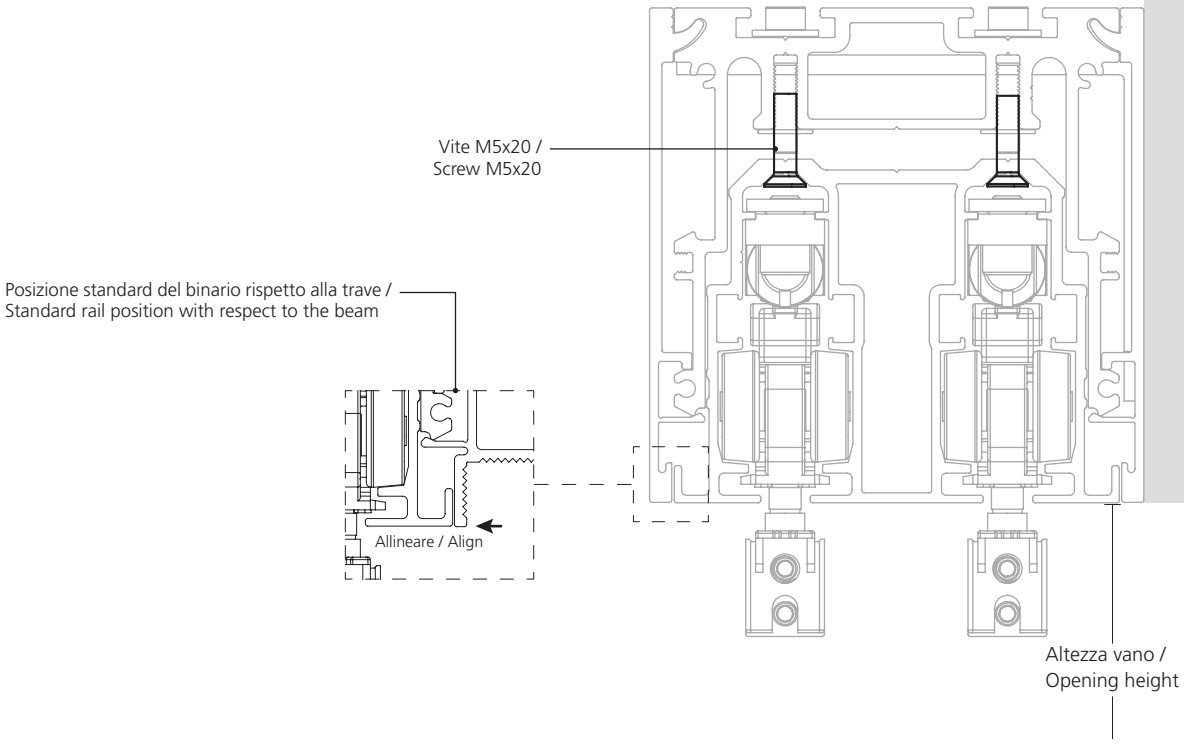

15

15. Posizionare il binario nella posizione standard e verificare che l'altezza del vano rilevata sia uguale a quella di progetto.
15. Position the rail in the standard position and check that the height of the opening measured is the same as the one on the project.

Binario a parete 2 vie / 2 ways wall rail

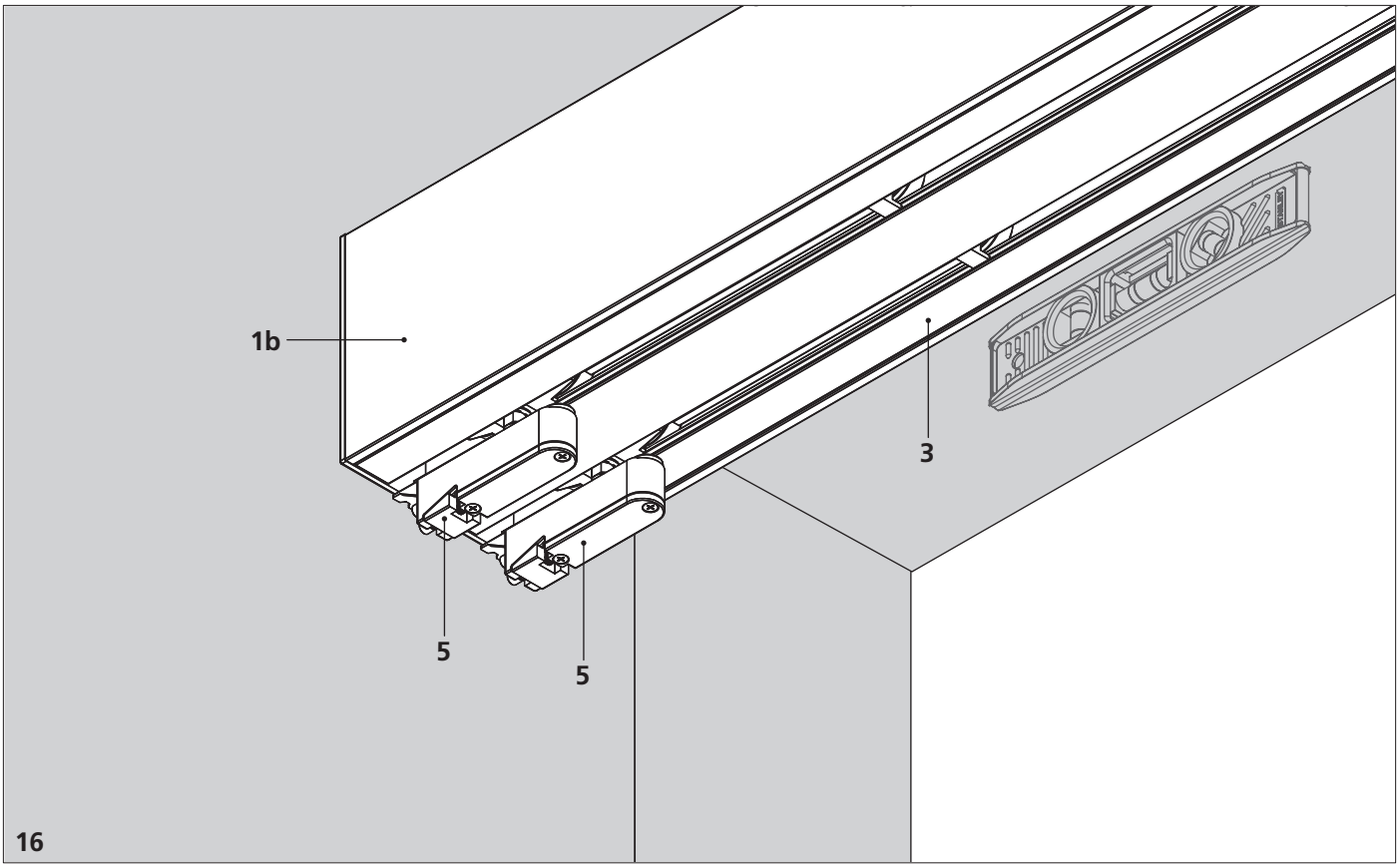

16. Verificare che il binario sia in bolla, per regolarlo agire sulle viti M5x20.
16. Check that the rail is level, to adjust it use the M5x20 screws

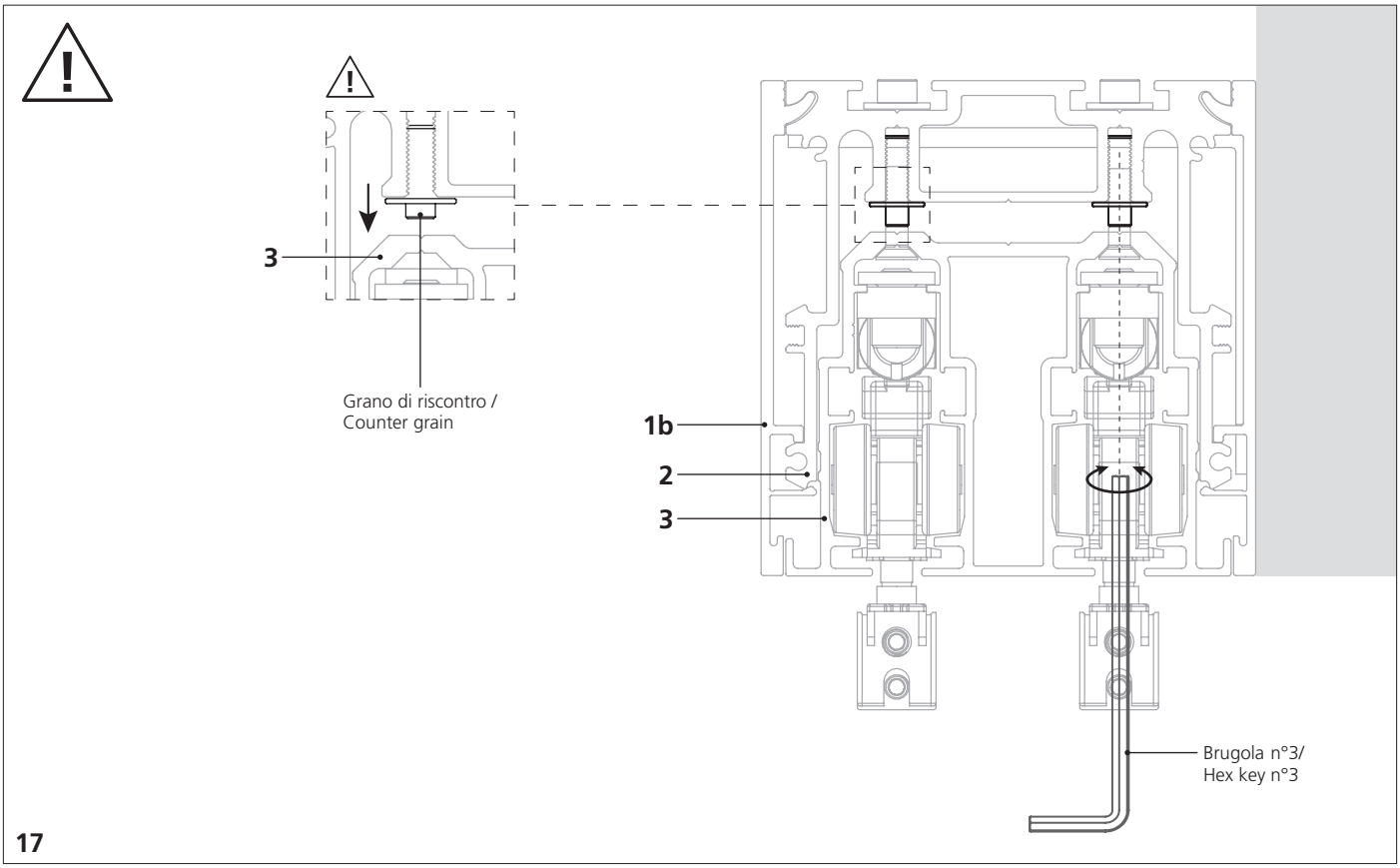

17. Dopo aver messo in bolla il binario, far scendere i grani di riscontro per bloccare il binario.
17. After having levelled the rail, let the counter grains go down to block the rail.

Binario a parete 2 vie / 2 ways wall rail

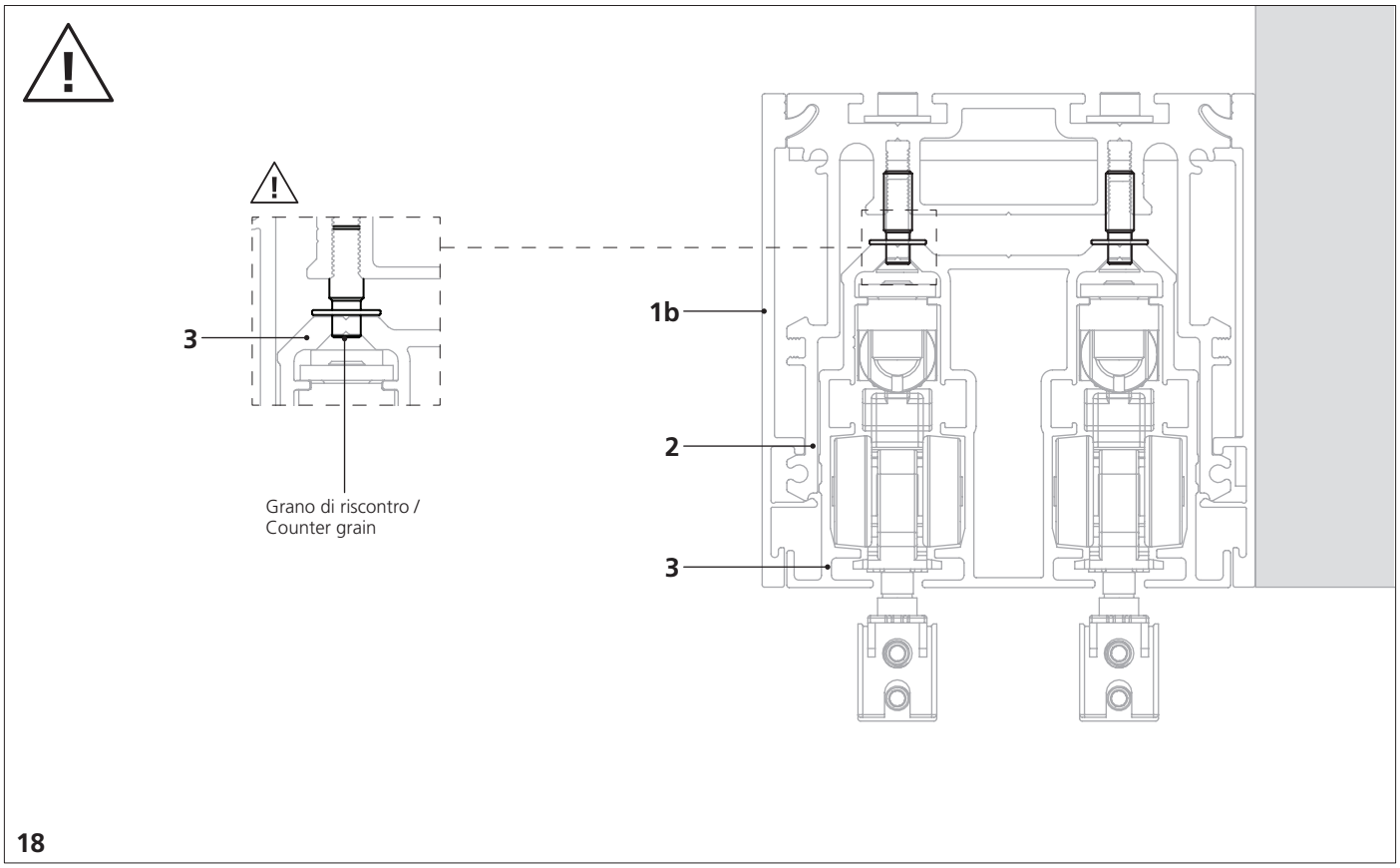

18. Binario bloccato in posizione.
18. Rail blocked in position.

Illustrazione e grafica
SolutionStudio

GLAS ITALIA
Sede, direzione commerciale e showroom: via Cavour, 29 - 20846 Macherio (MB)
Tel: +39 0392323202 ra Fax: +39 0392323212 E-mail: glas@glasitalia.com - www.glasitalia.com